浴室用部品セット 取付説明書

改－1

説明書番号	MN－1593

■販売店様・加工店様へのお願い。
・本説明書をお読みになる前に同封の『アルプラクラス・アリッツ　取扱い上のお願い』を必ず先にお読み下さい。
■サッシ取付に関する、サッシ廻りのシーリング等につきましては、本取説内容を工務店様・施工店様へ確実にお伝えいただくようお願いします。
■本説明書では、お使いになる人や他の人の財産への損害を未然に防ぐため、次のような絵表示をしています。

絵表示	意味
お願い	「必ず行なっていただく事」を示しています。

■部品セットはアングル付枠用です。
・アングル無し枠を浴室に使用する場合は本説明書内の 6「アングル無し枠組立・取付方法」をお読み下さい。
（本浴室用部品セットは使用しません）

	ⓐ	ⓑ	ⓒ
名称	止水ワッシャー	アングルコーナー部止水材	下枠端部止水材
数量	22	4	R/L各1
姿図			

1 サッシ枠の組立説明

各機種の組立説明にしたがって組立願います。

2 止水材の貼り付け

下枠端部止水材の貼り付け
（下枠部のみ計2ヶ所）

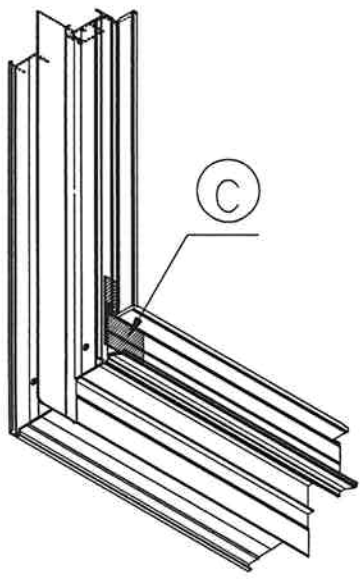

アングルコーナー部の貼り付け
（4隅）

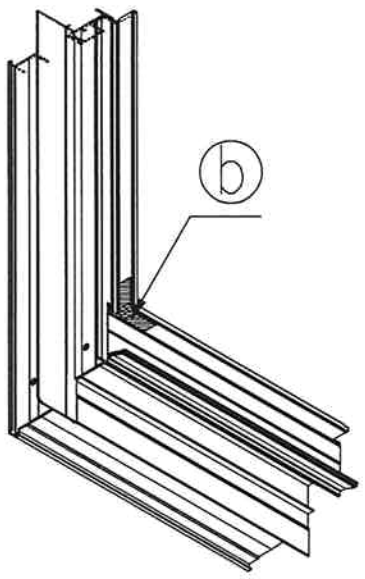

完成形

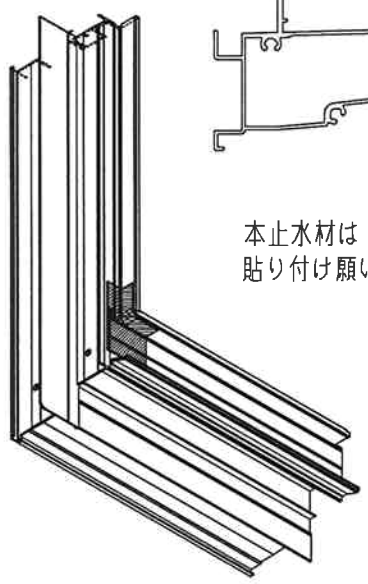

サッシ下枠断面図

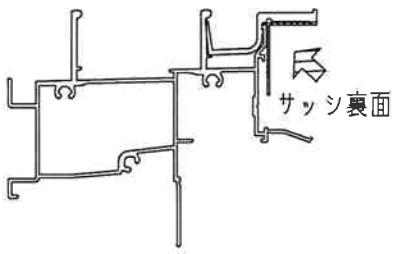

本止水材は　、サッシ裏面に
貼り付け願います。

お願い

止水材貼付け後、ヘラなどで押さえ隙間の無い様にして下さい。
漏水の原因になる恐れがあります。

3 サッシ枠の取り付け

各機種の取付説明にしたがってサッシ取付願います。

お願い

サッシ取り付けの際、 2 で貼り付けたサッシ止水材がはがれない様、注意願います。
漏水の原因になる恐れがあります。

4 アングルの取付

・サッシアングル部は、所定のビス＋本部品セット内の止水ワッシャーを挟み込んで固定願います。

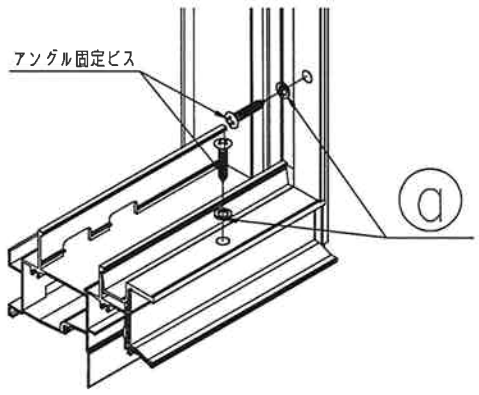

・固定後、ビス頭にシーリング処理願います。
注）引違いサッシ内観左・右縦枠の軀体固定ビス頭にも　シーリング処理願います。

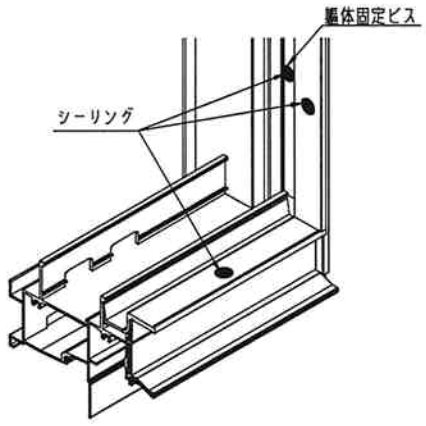

お願い 止水材ワッシャーは樹脂製の為、インパクトドライバー等で強く締め付けすぎると破損してしまう恐れがありますので注意願います。

5 サッシ廻りのシーリング処理

・サッシアングル部廻り（全周）及びアングルコーナー部にシーリング処理願います。

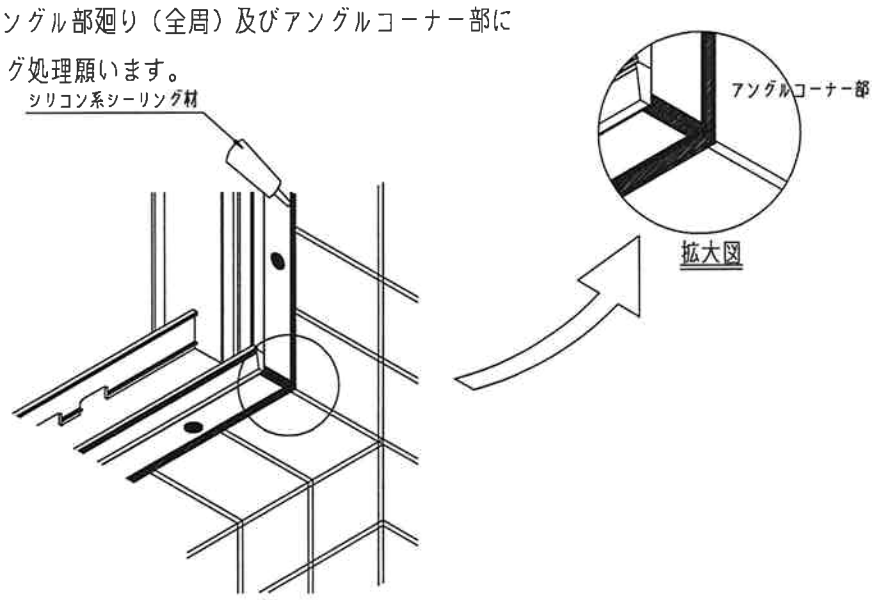

6 アングル無し枠・組立取付説明

本項はアングル無し枠を浴室に使用する時の説明です。　本浴室部品セットは使用しません。

・組立説明
サッシ組立時、下図のようにシーリング材を充塡させてサッシ枠を組立願います。
本シーリングが不十分ですと、漏れの恐れがあります。

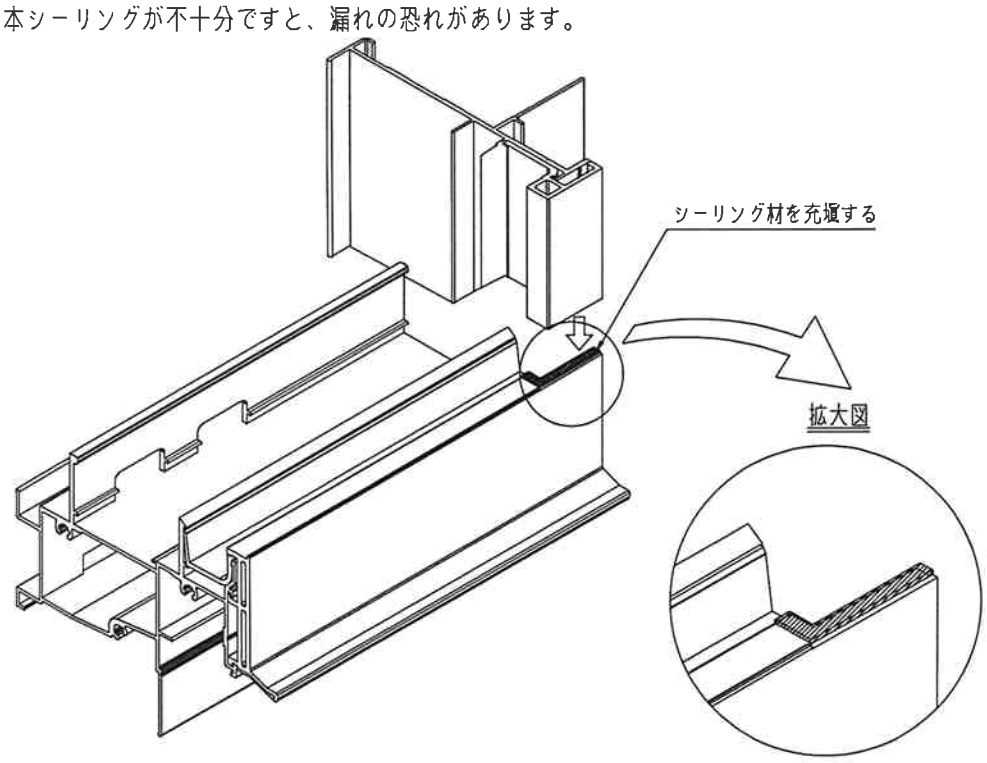
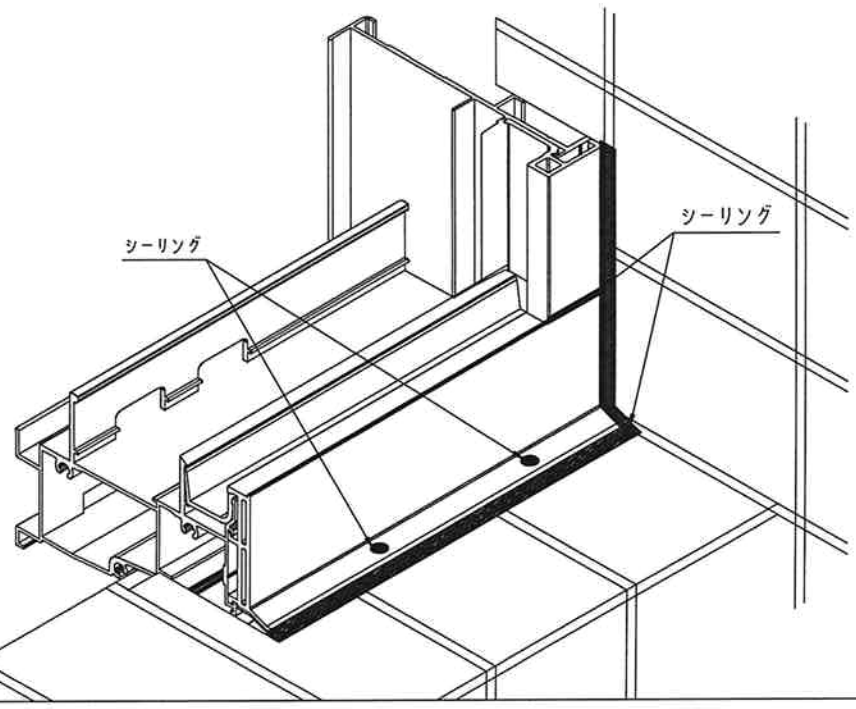
・取付説明
サッシ廻り及びコーナー部、ビス部にシーリング処理願います。