新日軽浴室開戸取扱説明書

NO.ム-1-3
(NM-226)

■枠 組立図(外観)

（C） ＦＤ、ＦＤＬタイプ
ＴＹＮ(2×4)タイプ
ＦＤＴタイプ
２ＹＤタイプ

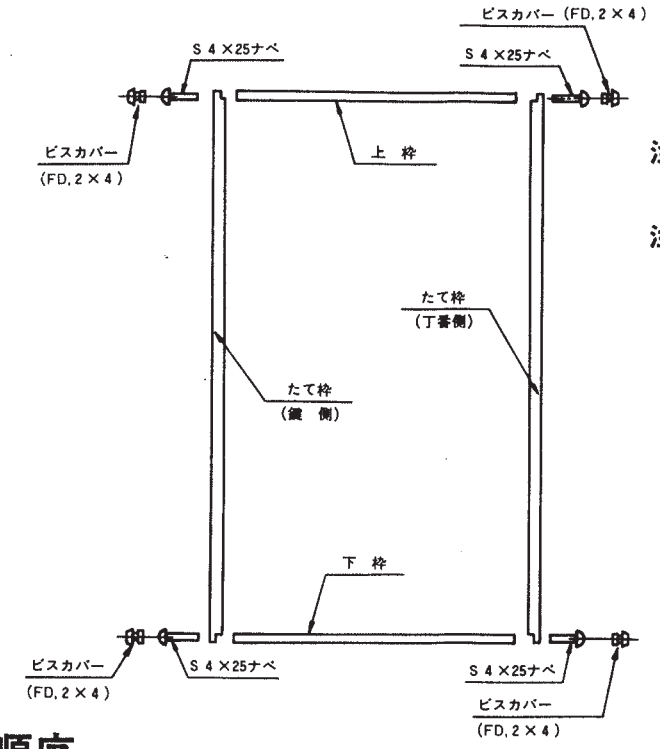

注-1) 逆勝手の組立ては左図の縦枠を左、右入換えてそれぞれ天地逆さにして下さい。

注-2) 2×4用(TYN)タイプはR.L専用枠になっています。

■框 組立図及び組立順序

（C）ＦＤタイプ　ＦＤＴタイプ
ＴＹＮタイプ　２ＹＤタイプ

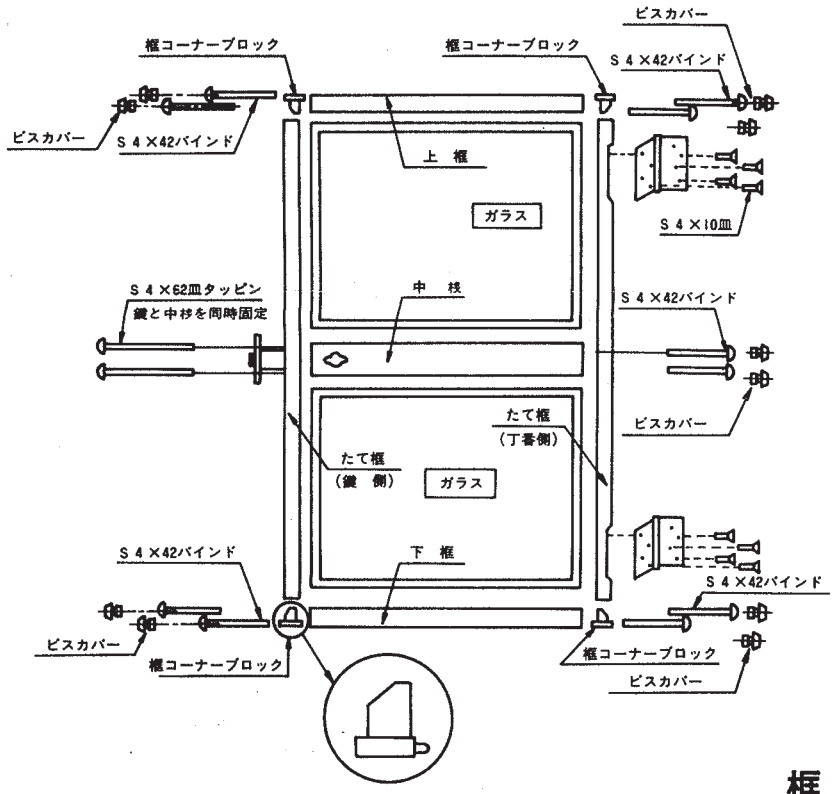

■框 組立図及び組立順序

（C）ＦＤＬタイプ

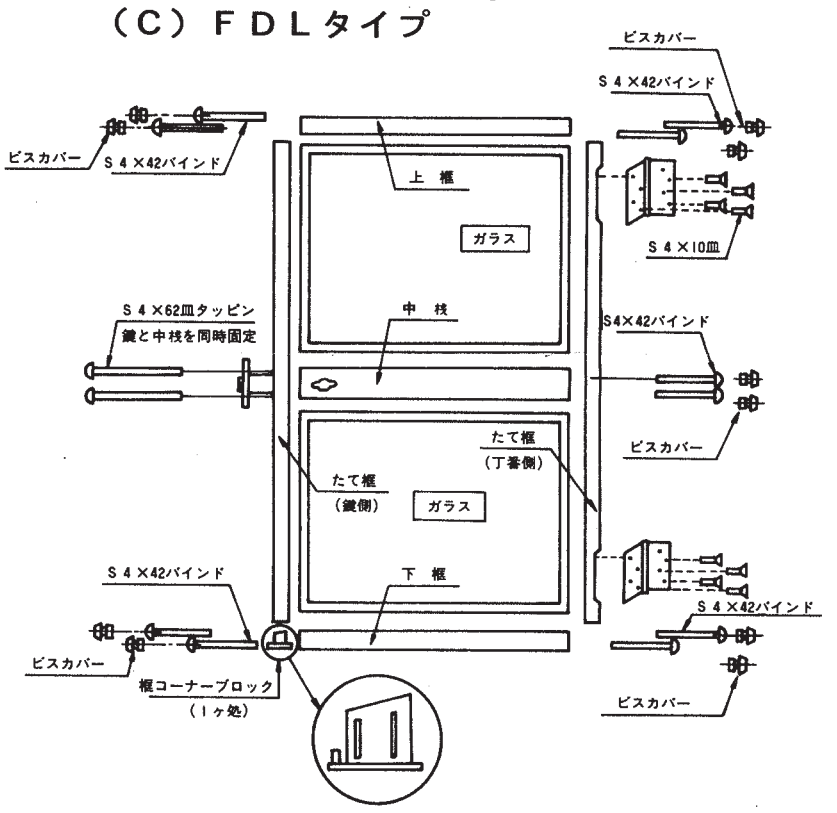

框 組立順序

1. 中桟とたて框（丁番側）を組立てる。
2. 上、下、ガラスを組み込む。
3. 錠側たて框を組立てる。
   （注-1）
   （錠ケースと中桟の組立ては同時固定）
4. 上、下框を組立てる。
   （注-2）
   （左右框コーナーブロックを上下框に差込んだ状態でたて框にはめ込んで下さい。）
5. 組立て穴キャップ（ビスカバー）を取付ける。
   （10ヶ所）

■錠 取付図

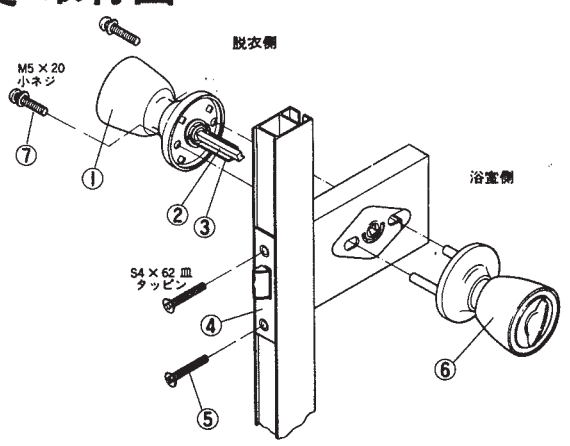

1. 錠ケース④をドアーに挿入し取付ビス⑤でドアーと固定して下さい。
2. 脱衣側より脱衣側ノブ①を錠ケース④に挿入して下さい。
3. 脱衣側ノブ①の角芯②及び半月芯③に合せて浴室側ノブ⑥を浴室側より挿入しノブ取付ビス⑦で固定して下さい。
4. 取付後ノブを回転させラッチボルトの出及びサムターン、十円硬貨等にてデットボルトの出入りを検査して下さい。

（注）1）左右勝手の違う場合は錠本体を天地逆にして下さい。
2）非常の場合は外部から硬貨等で解錠して下さい。

※お願い　鍵に支障が生じた場合は、下記最寄りの支店、営業所へご連絡下さい。

（製造元）

ALPHA 国産金属工業株式会社

建築金物事業部／
〒144東京都大田区蒲田2-8-2
☎03(735)3401（代）

（販売元）

株式会社 桂

本　　社　大阪市南区大宝寺町仲之丁65　電話（06）245－3333 大代
札幌支店　札幌市北区北14条西1丁目13番地　電話（011）742－0177
東京支店　東京都文京区小石川1丁目10番13号　電話（03）814－3801代
名古屋支店　名古屋市中区大須1丁目13番　電話（052）221－1247代
広島支店　広島市西蟹屋4丁目2番12号　電話（0822）63－2855代
福岡支店　福岡市博多区大字那珂848の1　電話（092）441－1044代
富山支店　富山市奥田町20番26号　電話（0764）41－7451
高松出張所　高松市塩上町3丁目21番8号　電話（0878）31－7191代
新潟出張所　新潟県三条市大字下堺字中の坪506　電話（02563）8－2143
神奈川出張所　神奈川県大和市つきみ野2の7の4　電話（0462）75－9111代
京都出張所　京都市山科区大宅打明町8－4　電話（075）501－6336
鹿児島出張所　鹿児島市上之園町23－16　電話（0992）55－5143

新日軽住宅建材