新日軽　壁付け防風ポスト受口　DKPOST2

取り付け説明書

このたびは当社製品をお買い上げいただき、まことにありがとうございました。
本製品を正しくご理解いただくために、この説明書をよくお読みください。

■ねじセット一覧表

名　　称	姿　　図	入数
①　丸木ねじ　3.8×25		4
②　平スクリュー釘　2.2×32		2

■施工上のご注意

- 本品は↓下側のラベルが貼ってある方を下にしてください。

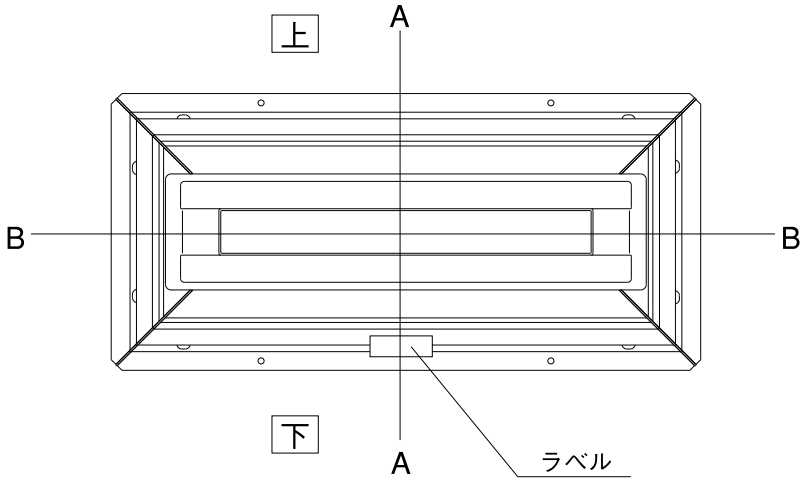

■参考納まり図

A－A断面図

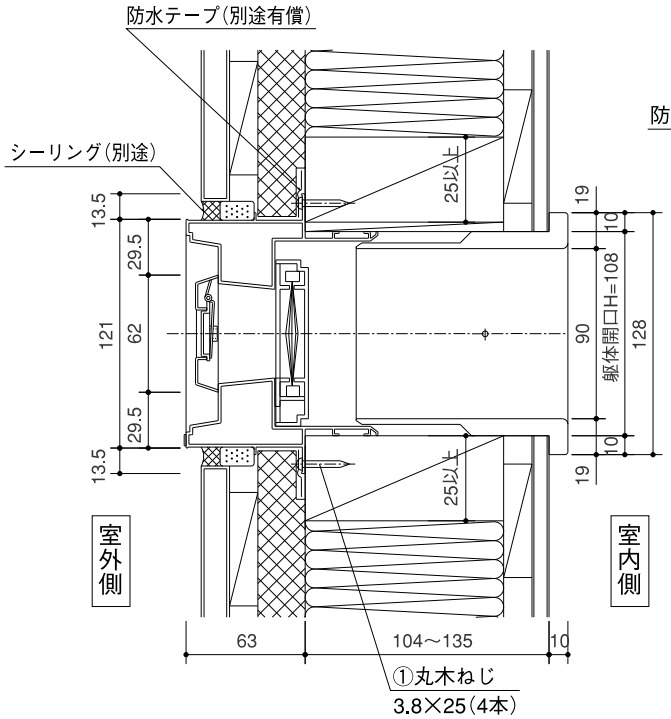
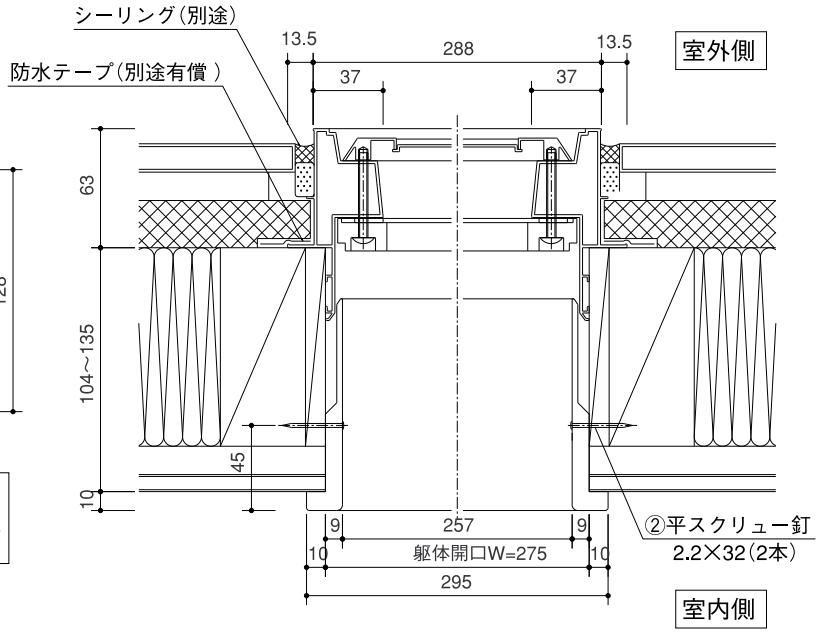
B－B断面図