# トーヨーサッシ　ドア用
# NHN No.152DAPT(A.F)ドアクローザ取付説明書

パラレル形ストップ装置付

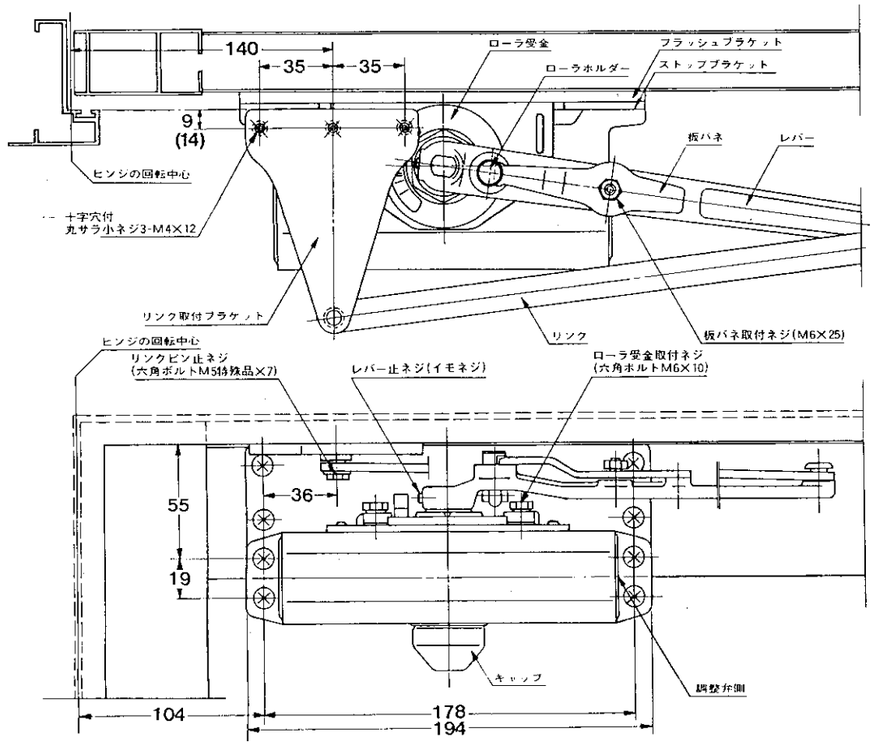


(　)寸法はロンカラー半外付枠の寸法

上記の取付図は右勝手扉に取付ける場合を示しています。
左勝手扉に取付ける場合は、右勝手の場合と同様に、ヒンジの回転中心から寸法を決めて下さい。

## 硝子ドアー用取付方法

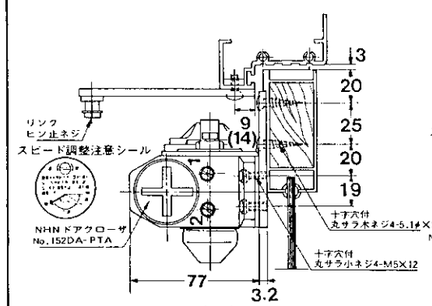


## フラッシュドアー用取付方法

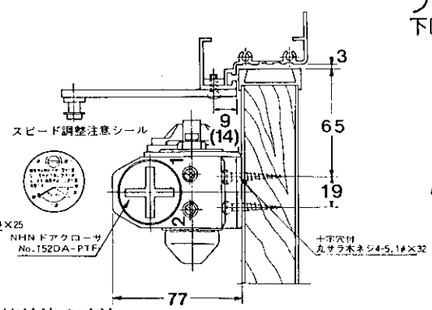


(　)寸法はロンカラー半外付枠の寸法

## ロンカラー半外付枠の場合のブラケット取付加工

下図の位置にφ3.5の下穴をあけてください。

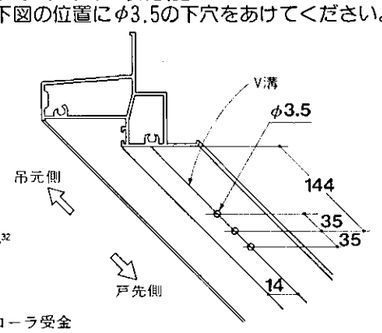


## ストップ角度の調整

ローラ式ストップ装置ですから扉の保持が確実で、調整は容易、耐久性は絶大です。
標準形ストップ、パラレル形ストップ共に左右勝手の区別はなく、兼用できます。

**ストップ角度の調整は次の要領で行って下さい。**

1．取付ネジ2ヶ所をゆるめます。
2．扉を開いて、希望のストップ角度のとき、ストップローラがどの位置に来るかを確めておきます。
3．ローラ受金の谷部を前記の位置まで廻します。
4．附属の工具を使って、取付ネジ(2ヶ所)をしっかりと締めて下さい。

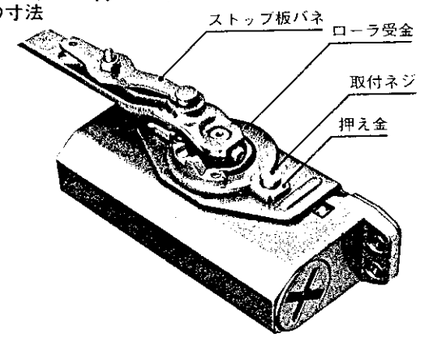


**スピード調整注意シール見本**

## 取付順序

### 1　扉には左開き右開きの区別があります。(ドアクローザは、左開き右開き共用形)

NHNドアクローザを取付ける際には下の図をよくご覧いただいて、左開き(左勝手)か右開き(右勝手)かよく確認した上でご使用ください。

**注意事項**

- パラレル形と標準形とでは、ドアクローザ体が異なりますので、ご注意ください。
- ドアクローザ体、およびリンク取付ブラケットの取付部には、必ず厚さ3.2㎜以上の裏板をご使用ください。

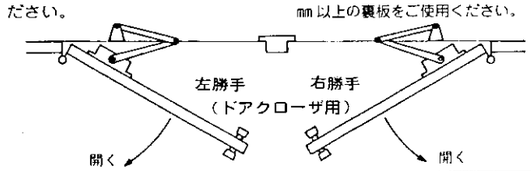


### 2　本体の取付位置を決めてください。

扉を開けて、附属の型紙を本体に当て、型紙の説明に従って、ポンチなどで扉に印を付けて、穴をあけてください。

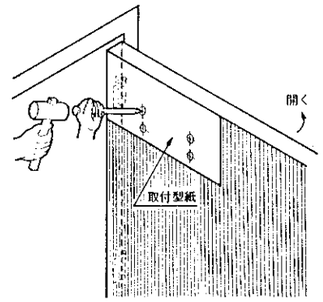


### 3　ピニオン軸にレバーをはめ込みしっかりネジ止めしてください。

本体の速度調整弁がヒンジと反対の方向に向くよう、本体上側、のピニオン軸にレバーをはめ込み、しっかりネジ止めしてください。

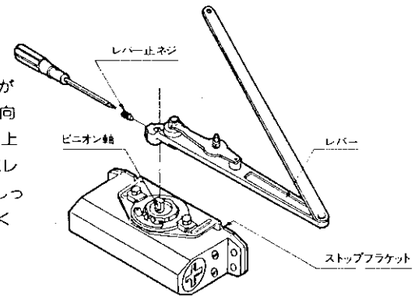


### 4　本体とストッププラケットとを重ねて扉に取付けてください。

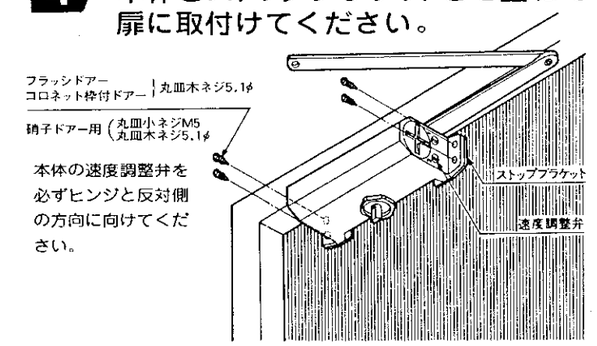


本体の速度調整弁を必ずヒンジと反対側の方向に向けてください。

### 5　リンク取付ブラケットを上枠に取付けてください。

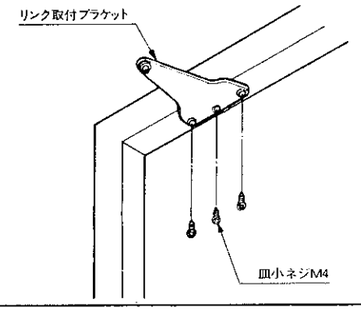


### 6　リンクをリンク取付ブラケットに組付け、キャップをはめ込んでください。

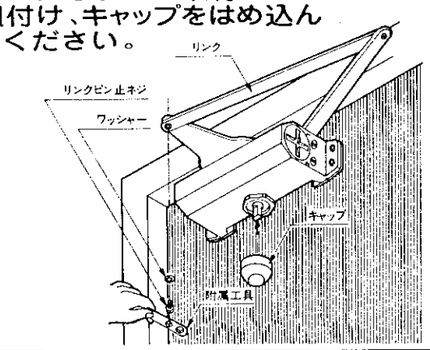


### 7　ストップ角度を調整してください。

- 出荷時のストップ保持角度は右勝手用90°位置にセットされています。
- ストップ角度の調整を必要とする場合は、附属の工具を使って、ローラ受金取付ネジ(2個所)をゆるめ、ローラ受金を希望の位置に変えたあと、ローラ受金取付ネジをしっかり締付けてください。ストップ角度は任意の位置に微調整できます。
- ストップの強さは附属の工具を使って、ストップ板バネのナットをゆるめると力は弱く、ナットを締めると、力は強くなります。

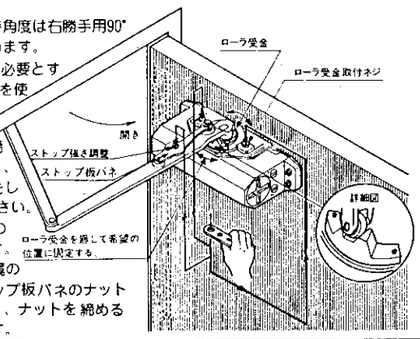


### 8　閉じ速度を調整してください。

- 閉じ動作は2区間に分かれています。
- 第1区間は第1速度調整弁で、第2区間は第2速度調整弁で別個に調整します。

注意　出荷時には、標準スピードにセットしていますが、必要であれば図の要領でスピード調整してください。

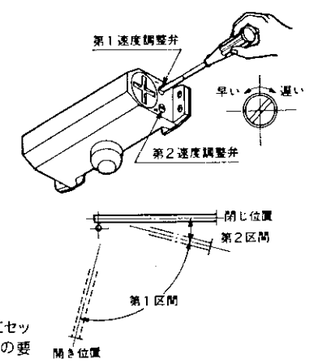


1988.7

製造元　ダイハツディーゼル株式会社