H	部品番号
△1	LAPS-796A

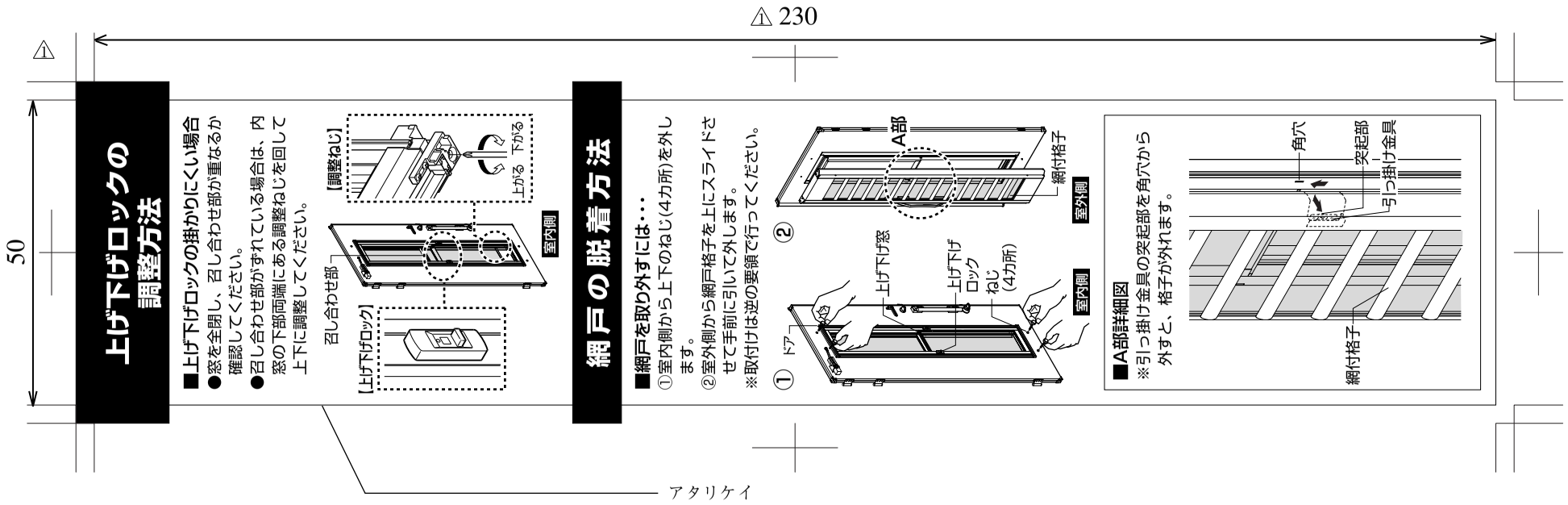

ラベル1シート1枚綴り

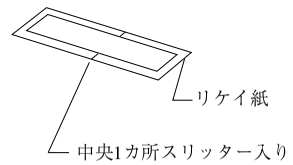

〈備考〉

1.ケミカルマット0.05 t 裏面アクリル樹脂系接着剤塗布。
2.印刷色はスミの1色刷りとする。（ＵＶインキ使用）
3.版下は、別途指定版下を使用のこと。
4.ラベル貼付位置は、別途指示による。

改訂	記号	年月日	担当	変更理由
	△			
	△			
	△			

改訂	記号	年月日	担当	変更理由
	△			
	△			
	△			

改訂	記号	年月日	担当	変更理由
	△			
	△			
	△			

改訂	記号	年月日	担当	変更理由
	△			
	△			
	△			

改訂	記号	年月日	担当	変更理由
	△3			
	△2			
	△1	05.01.28	竹垣	表示一部変更

尺度	1／1	日付	02.07.22	承認	榊原	検図	池田		設計		製図 竹垣
角法	三角法 MAC A3用紙			名称	C945 フォルマ 採風 上げ下げ窓部 戸締まりのお願いと網戸の脱着方法						
トステム株式会社				図番	3569						