取説番号 MN-182

改-1

ブラインド内蔵サッシ

アクティ

取扱い説明書（お施主様用）

この度は、お買い上げ誠に有難うございます。
この説明書をお読みになり、正しく御使用ください。
尚、お読みになりましたら、大切に保管くださるようお願いします。

1 各部分の名称と説明

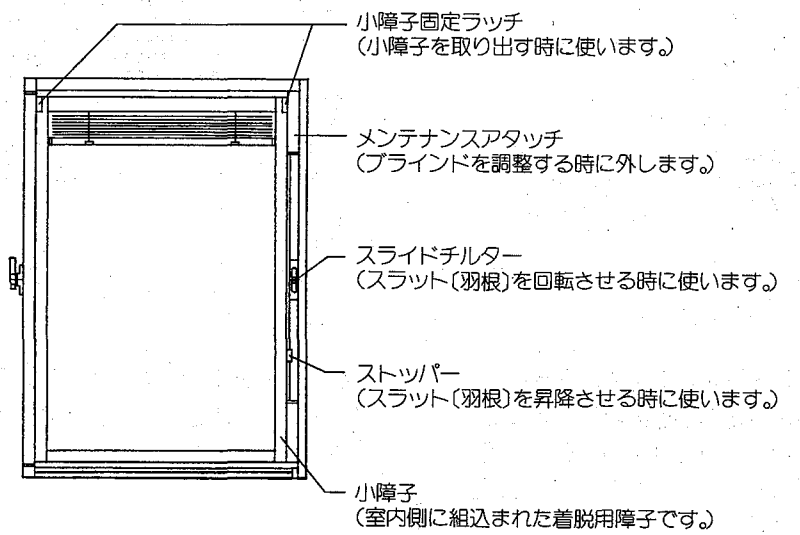

2 ブラインドの操作方法

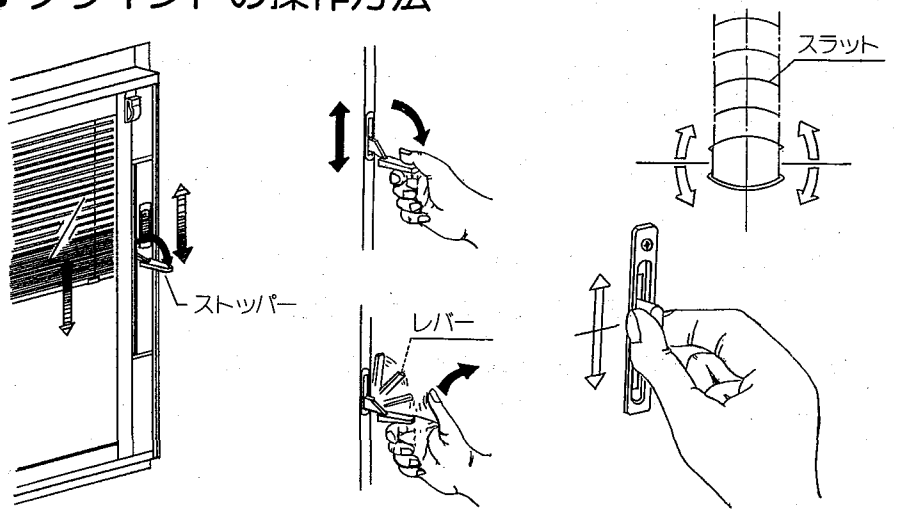

●レバーを引くと、スラット昇降操作ができます。レバーを戻すことで、どの位置にも止めることができます。

●ツマミを上下に移動することで、スラットの角度を自由に変えられます。

3 小障子の取外し方法

●小障子を外しますと、ガラス内部の清掃やブラインドの交換ができます。
小障子は、上端部の固定ラッチを下げながら引くと外れます。

●外障子には、クレセント受けが付いています。
プラスドライバーでねじを外し、受けを抜いてから小障子を外してください。

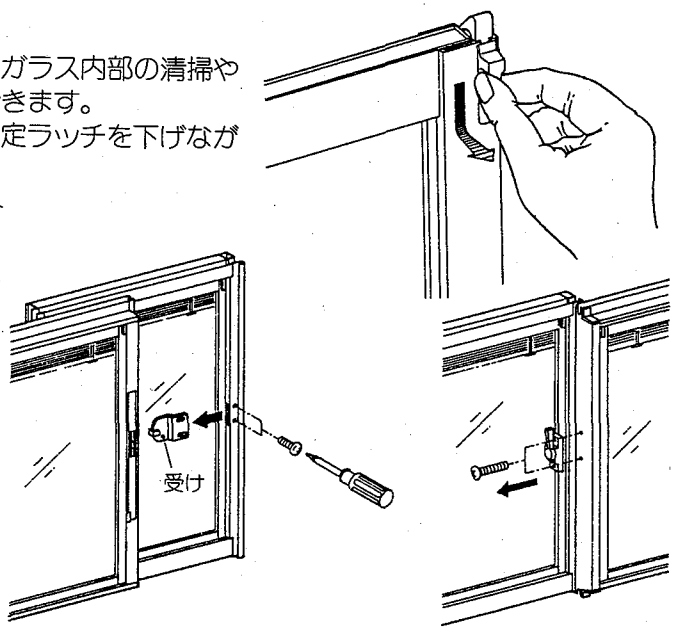

4 ブラインドの調整方法

●メンテナンスアタッチを外す事でブラインドの調整が出来ます。（小障子を外す必要がありません）
●アタッチの端部にマイナスドライバーを差し込んでから回転させると外れます。

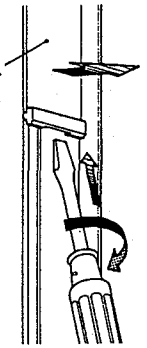

昇降調整

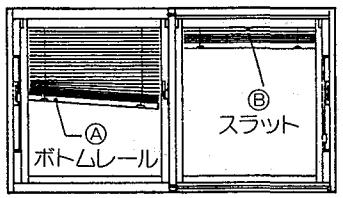

●ボトムレールが傾いている場合Ⓐやスラットがしまりきらない場合Ⓑはコードエンドを外し、コードの結び目をずらして調整して下さい。

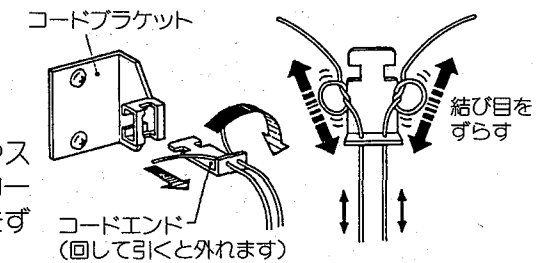

角度調整

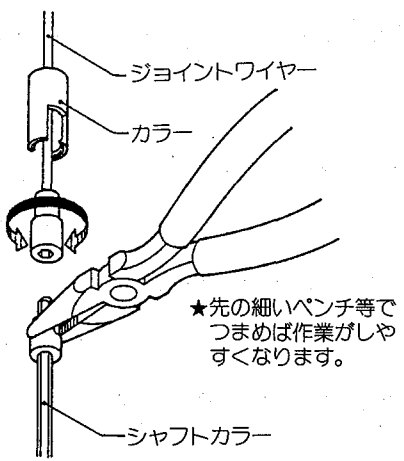

●スラットが閉じ切らない場合はシャフトの連結角度を調整します。
①カラーを一旦取外し、角度を変えて、ジョイントワイヤーに入れ直してください。

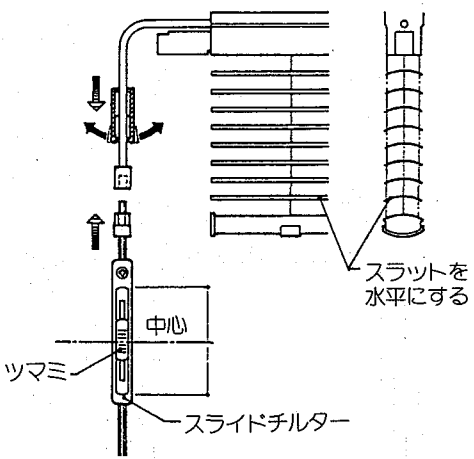

②スライドチルターの中心にツマミを持ってきたとき、スラットが水平になるようにします。

5 ご使用上のお願い

いつまでも美しくお使いいただくために、年に１～２回のお手入れをおすすめします。

●サッシが汚れた時は、水で濡らした雑布やスポンジで表面を拭いてください。
汚れがひどい時はうすめた中性洗剤にて汚れを落とした後水洗をし、最後に乾いた布で拭きとってください。

●ブラインドが汚れた時は小障子を外して、羽根ばたきや市販の化学モップにてお手入れをしてください。