アルプラクラス・アリッツ シャッターボックスカバー 取付説明書

説明書番号 MN-1423 改-1

◪ 本説明書では、お使いになる人や他の人の財産への損害を未然に防ぐため次のような絵表示をしています。

絵表示	意　味
⚠注意	取り扱いを誤ると、使用者が傷害を負う危険や物的損害の発生が想定されることを示しています。
お願い	「必ず行なっていただく事」を示しています。

◪ 本製品の明細は以下の通りです。

ボックスカバー、取付ビス

◪ その他の梱包

シャッター本体　ガイドレール　枠　障子　網戸

⚠注意 人身事故や重大事故を防止するため、下記の事項を必ず確認してください。

・悪天候の下や、足元が不安定な状態での取付作業は行わないでください。

・取付作業は、作業現場周囲の安全を確保の上、本書に説明した取付方法に準拠して行ってください。

◪ ボックスカバーの取付け
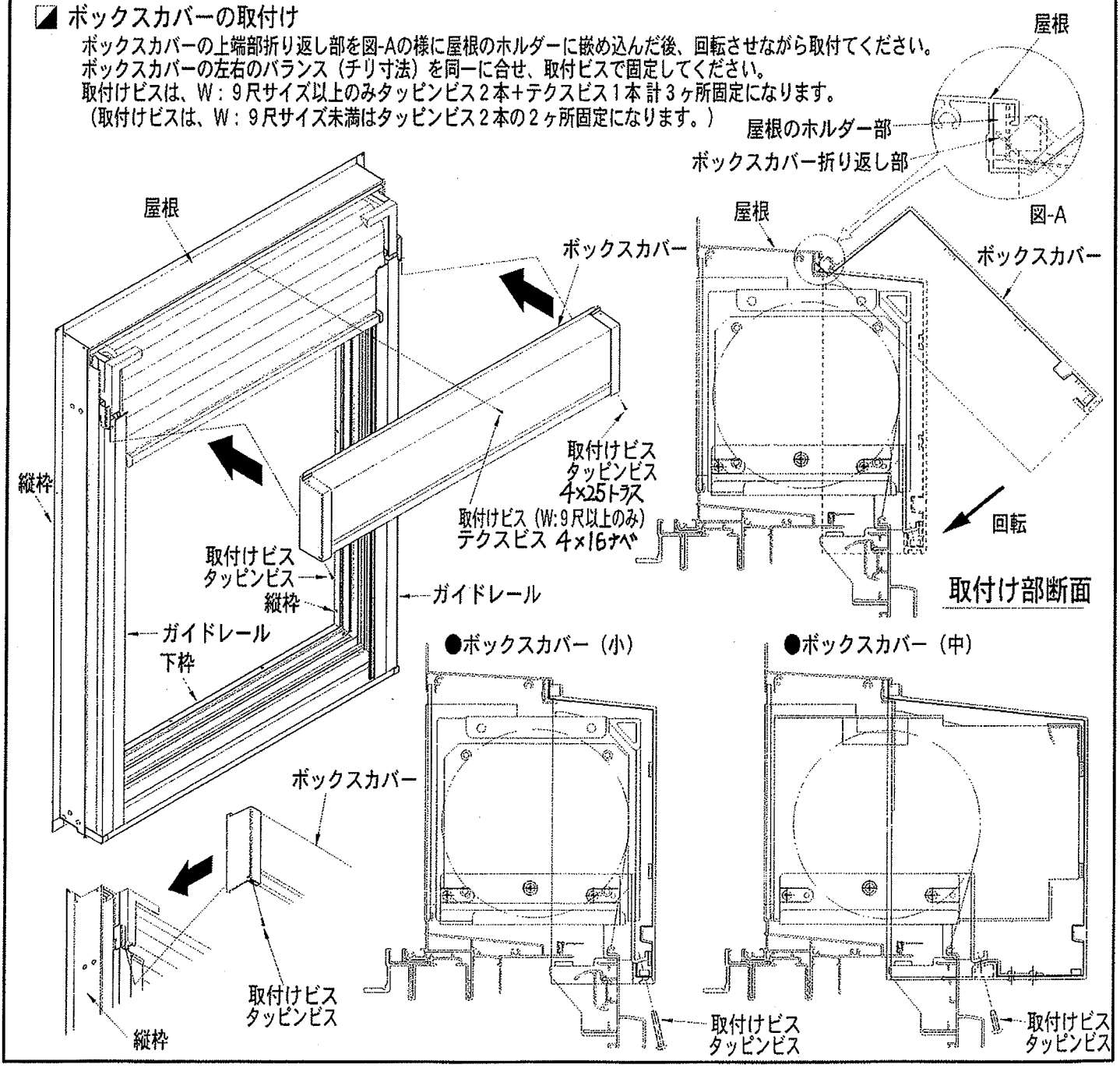
ボックスカバーの上端部折り返し部を図-Aの様に屋根のホルダーに嵌め込んだ後、回転させながら取付てください。
ボックスカバーの左右のバランス（チリ寸法）を同一に合せ、取付ビスで固定してください。
取付けビスは、W：9尺サイズ以上のみタッピンビス2本+テクスビス1本 計3ヶ所固定になります。
（取付けビスは、W：9尺サイズ未満はタッピンビス2本の2ヶ所固定になります。）