高断熱アルミサッシ　サーマルⅡ
引違い窓（把手付き障子）
把手・ストッパー　取付け説明書

MAC-395
2-981287.①.㋐

トステム株式会社

■施工上のお願い

●把手・ストッパーは、必ず障子の外れ止め・クレセント受け・戸車を調整した後に取り付けてください。（先に取り付けると、外れ止め・クレセント受けの調整は、把手・ストッパーを外さない限りできなくなります。）

●障子の外れ止め・クレセント受け・戸車の調整は、「サーマルⅡ　引違い窓　半外付型／取付け説明書」を参照してください。

■部品一覧表

把　手	把手ねじカバー	把手取付けねじ	ストッパー
2個（4個）	4個（8個）	M5×20バインド小ねじ／4個（8個）	2個（4個）
	ストッパーカバー	ストッパー取付けねじ	
	2個（4個）	M4×8ナベ小ねじ／4個（8個）	

※（　）内は、4枚建ての場合を示します。

■取付け順序

1 障子の調整

●障子の外れ止め・クレセント受け・戸車を調整します。

2 ストッパーの取付け

●ストッパーを下図の向きで外障子に取り付け、ストッパーカバーをはめ込みます。

※4枚建ての場合は、左右の外障子に取り付けてください。

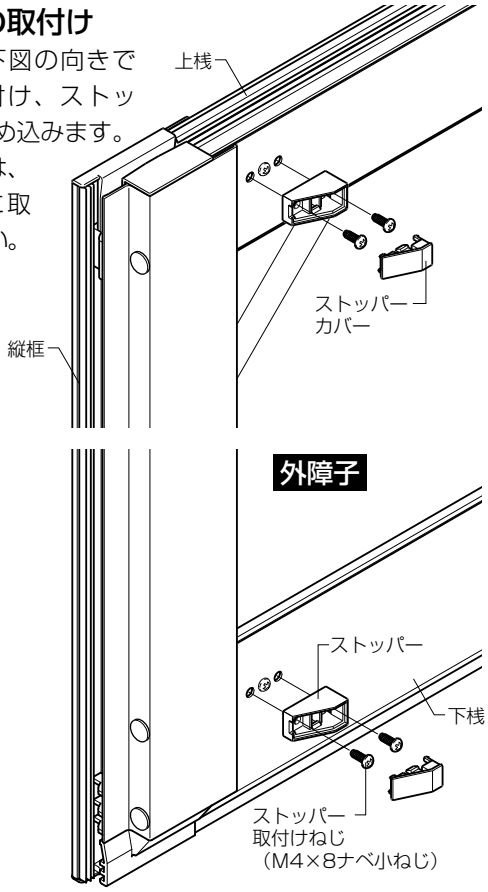

■ストッパーの取付け方向

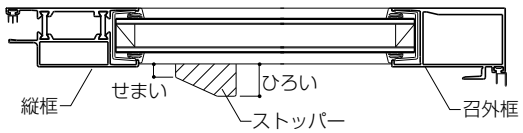

3 把手の取付け

●把手を縦框に取り付け、把手ねじカバーをはめ込みます。
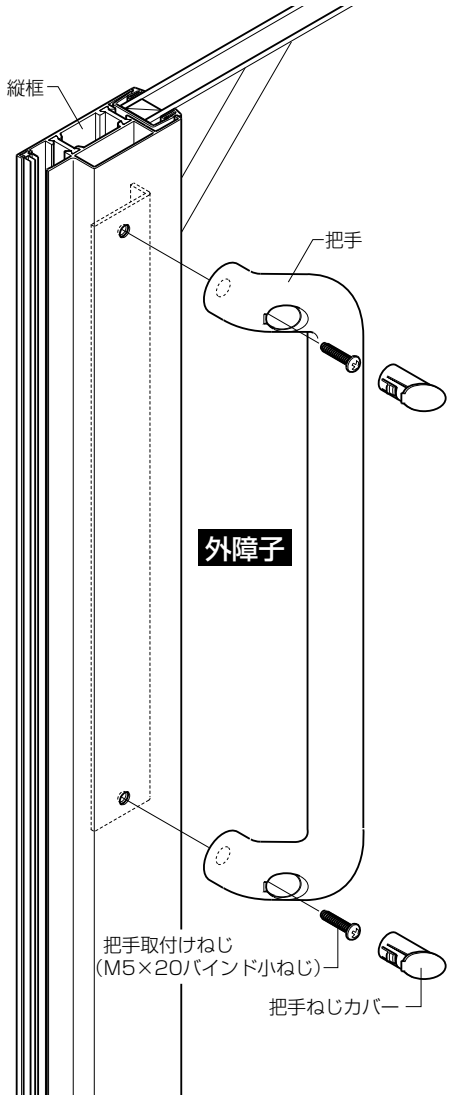
※4枚建ての場合は、合掌框にも取り付けてください。