TOSTEM トステム株式会社

NCVオペラ 高所用たてすべりだし窓　組立て説明書

●この説明書は、必ず施工される方にお渡しください。

■施工される方へのお願い

●本説明書で使われているマークには以下のような意味があります。

⚠注意 …組立てを誤った場合に、使用者が中程度の傷害・軽傷を負う危険又は物的損害の発生が想定されます。冒頭にまとめて記載していますので必ずお読みください。

⚠注　意

●漏水の原因になるおそれがあるため、下記事項を厳守してください。
・縦枠両側に張り付けてあるコーキングシーラーが、上・下枠のまわりにはみ出すように合わせてからねじ止めしてください。
・ねじは2.5±0.5N・m {25±5kgf・cm} のトルクで止めた後、ゆるみ・がたつきのないことを確認してください。

■組立て上のお願い

●必ず指定の組立てねじを使用してください。
●取付けは、「取付け説明書」をご覧ください。
●取付け説明書及び取付けねじセットは、必ず施工される方へお渡しください。
●枠を躯体に取り付けてから障子を建て込む場合は、必ず施工される方へ障子取付けねじをお渡しください。
●ガラス寸法はダンボールまたはカタログをご覧ください。
●グレイジングチャンネルは別売りです。ガラス厚に応じて選択してください。
●本組立て説明書は、単板ガラスで説明していますが、複層ガラスの場合も同様に組立ててください。

■ねじ一覧表

㋑	㋺	㋩	㋥
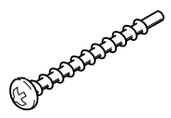	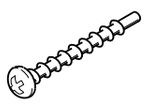		
φ4×30バインドタッピンねじ	φ4×20ナベタッピンねじ	M4×8皿小ねじ	M4×8トラス小ねじ

■取付け順序

1 枠の組立て

⚠注　意

●縦枠両側に張り付けてあるコーキングシーラーが上・下枠のまわりにはみ出すように合わせてからねじ止めしてください。漏水の原因になるおそれがあります。

■A部詳細図

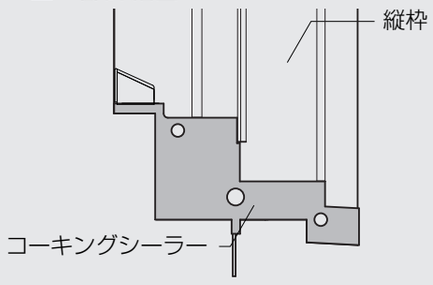

⚠注　意

●ねじは2.5±0.5N・m {25±5kgf・cm} のトルクで止めた後、ゆるみ・がたつきのないことを確認してください。

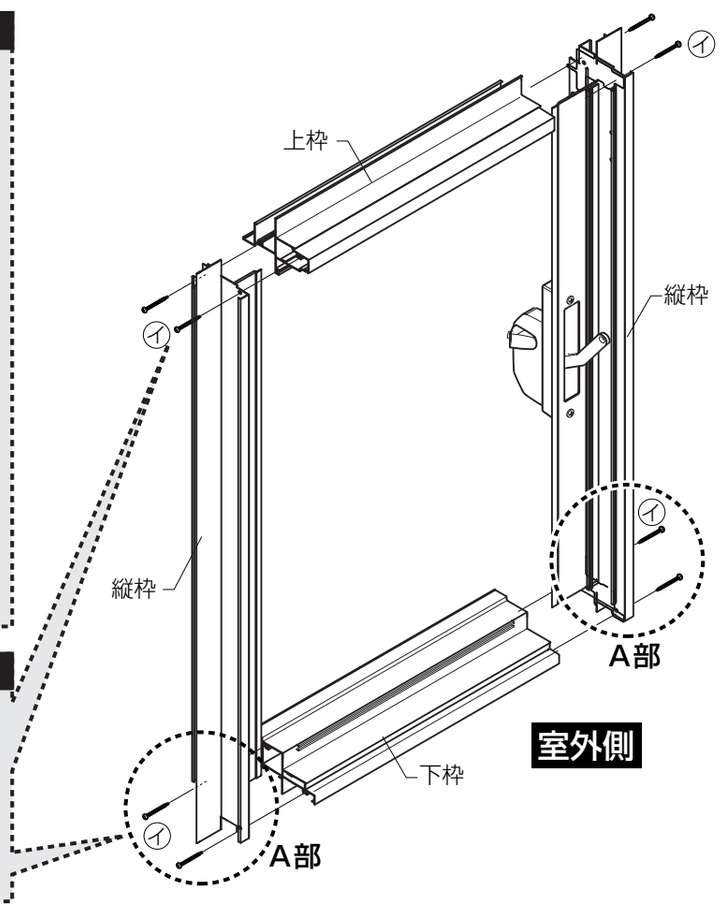

2 障子の組立て

①ガラスにグレイジングチャンネル（別売り）を廻します。

●障子の組立て

②上下桟を差し込みます。
③縦框を差し込み、上下桟とねじで固定します。

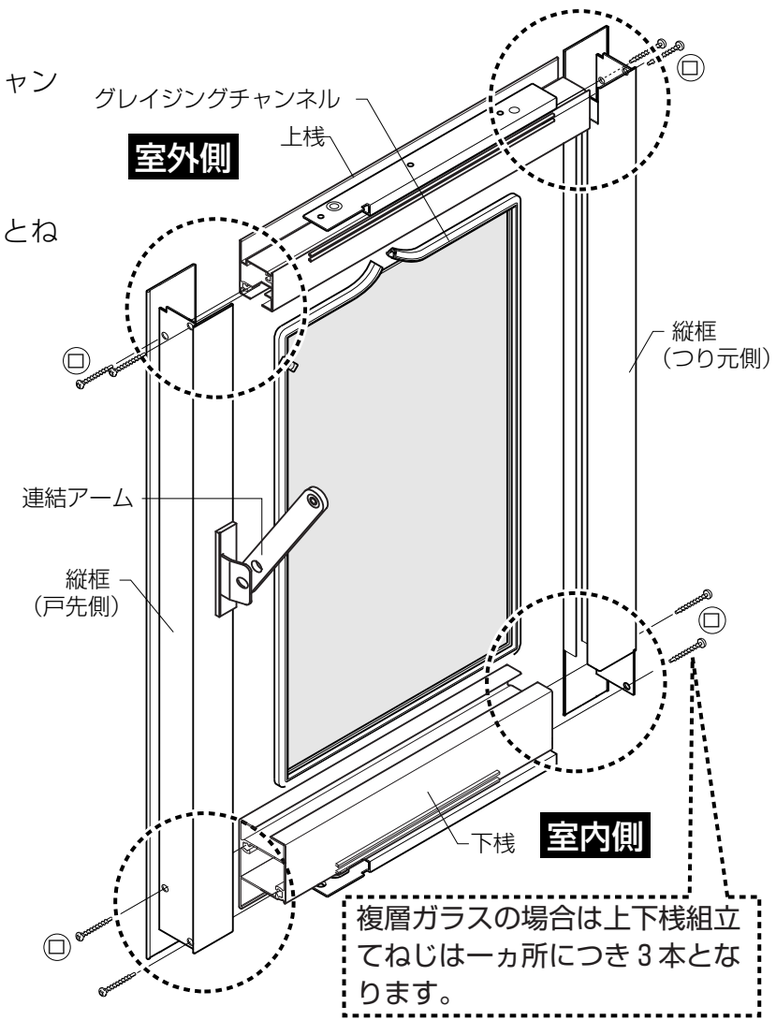

3 障子の取付け

※逆の手順で障子を取り外せます。
①障子に付いている上・下アームを引き出し、90°に広げます。
②ねじでアームを固定します。

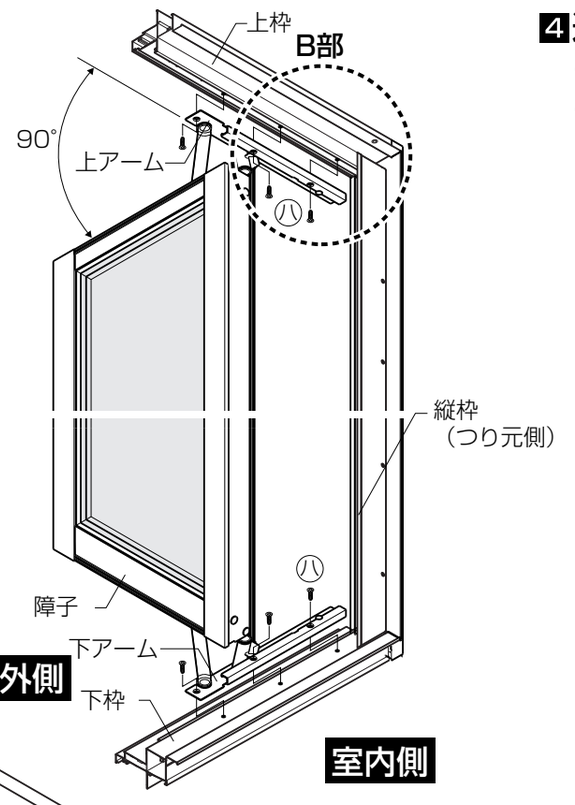

■B部詳細図

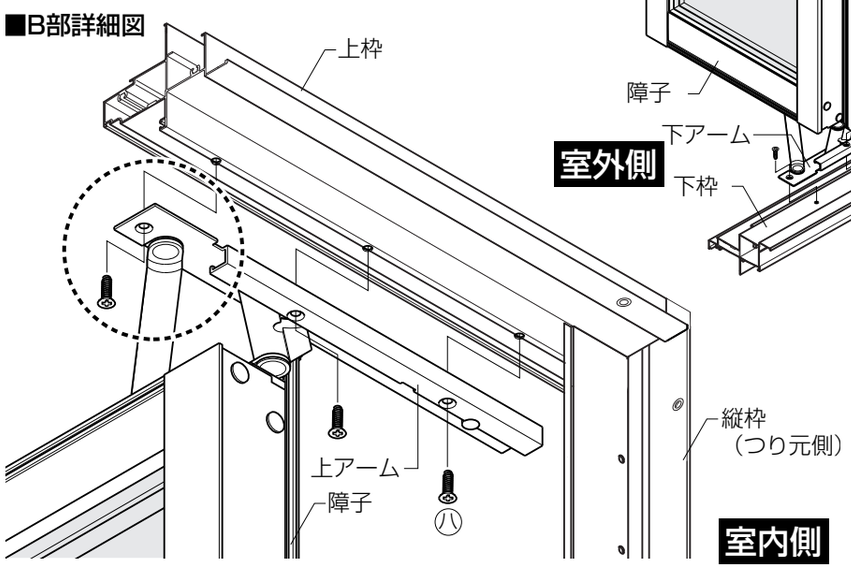

4 連結アームの接続
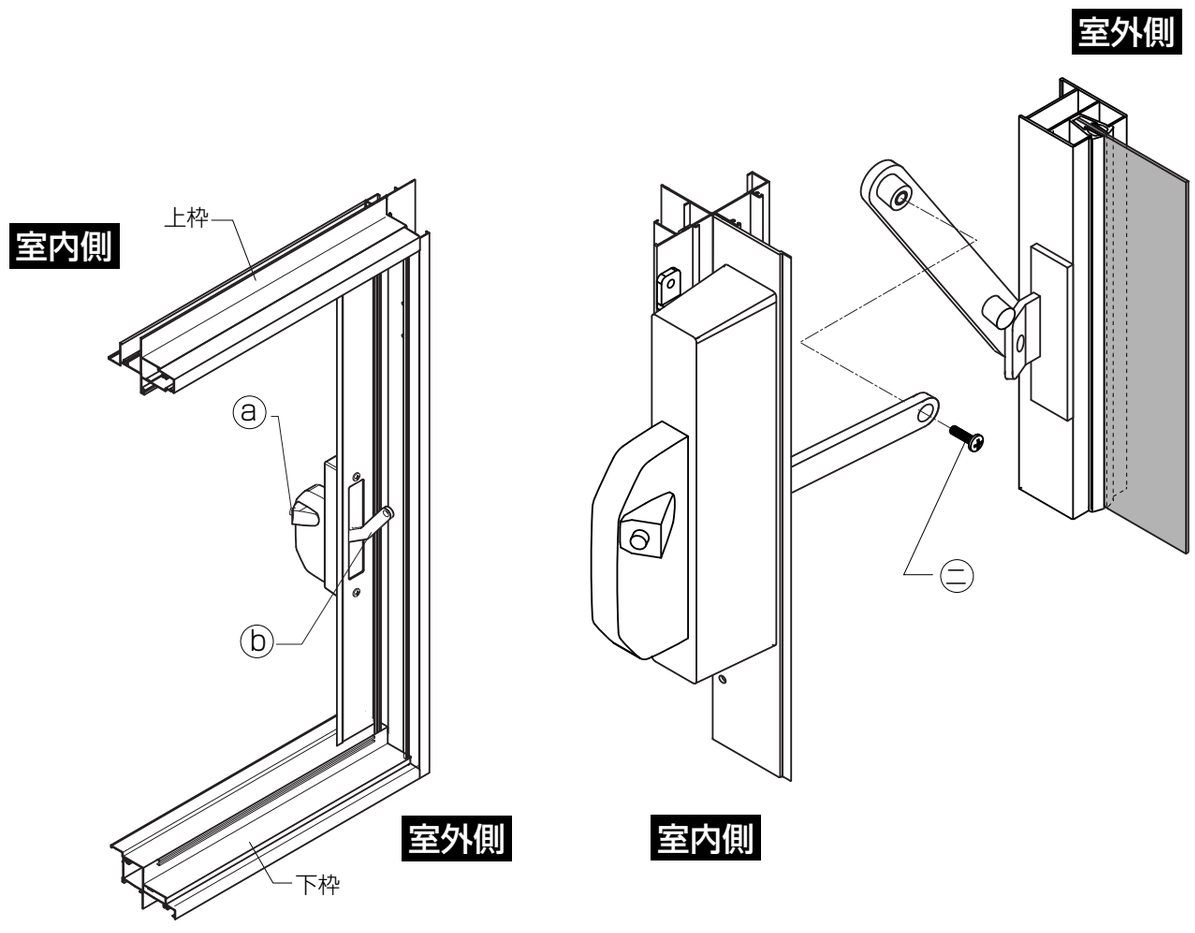
① オペレーター本体にある㋐のつまみを回して、㋑が下に下がるまで動かします。
②㋥トラス小ねじを使用し、オペレーター本体と連結アームを固定します。