TOSTEM
トステム株式会社

デコルテ アトリオ 玄関ドア 取付け説明書

■開口部の調整

〈水平・垂直・ネジレの調整〉

●下げ振りで前後左右の狂いや、柱のネジレなどを調整します。

※調整されていない開口部に取り付けますと、枠がゆがんで不具合の原因になりますのでご注意ください。

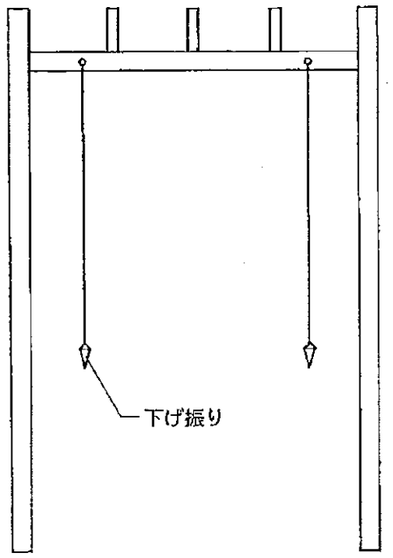

■枠の仮取付け

●調整された開口部にドア枠を仮付けしてください。(取付けねじは部品箱に同梱されています。)

区分		入数	姿図
普通枠(ランマ付枠)	片開き	15本	丸木ねじφ3.5×32
	親子	15本	
	両開き	16本	
飾り枠	両袖片開き	16本	
	両袖両開き	18本	

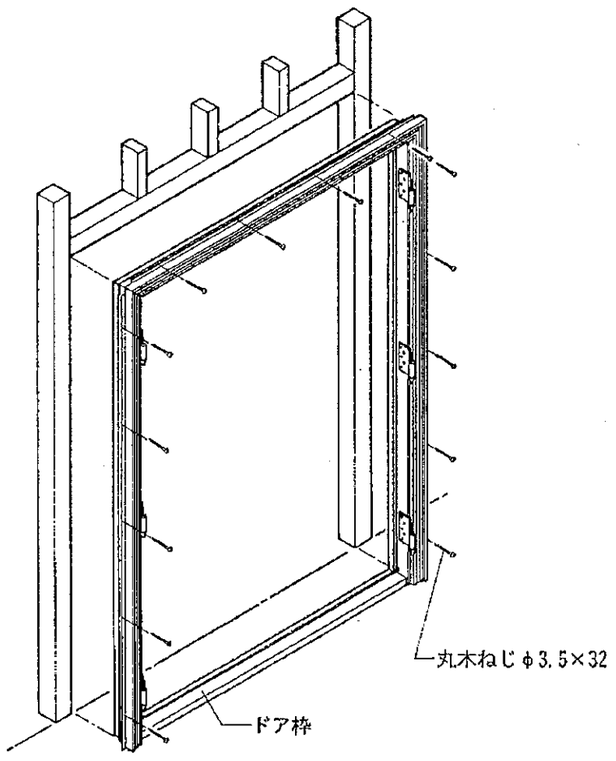

■本体のつり込み

●ドア本体を135°に開いた状態にしてドア丁番軸に差し込んでください。(但し、飾り枠の場合は約155°に開いてください。)

●枠側の丁番は、下側の軸が長くなっています。下側を先に差し込みながらつり込んでください。

●入り隅等で扉が十分に開けられない時は、枠側の丁番をいったん外します。次に、丁番にセットした状態で枠に取り付けてください。

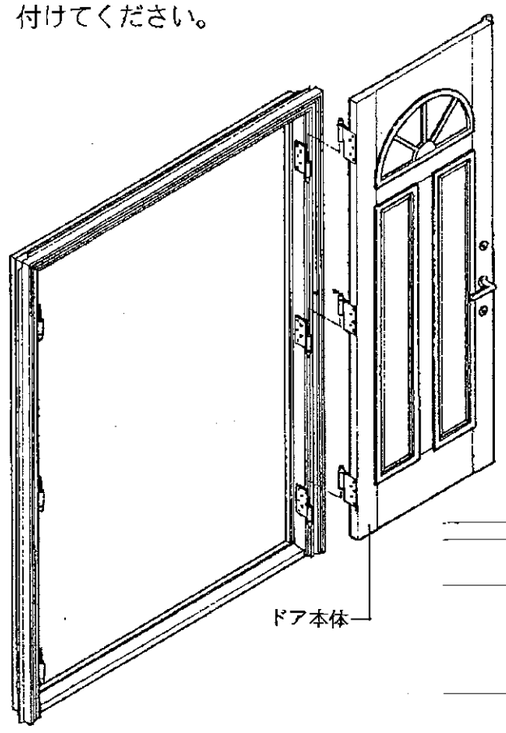

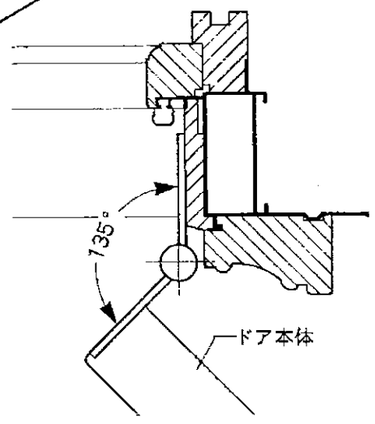

■すき間(チリ)の調整と取付け

●➡印の上下・前後、⇧印の左右のすき間が同じになるよう枠のネジレ・コロビを調整します。

●取付け位置を調整し、ドアの開閉がスムーズに出来るか確認した後、本固定します。

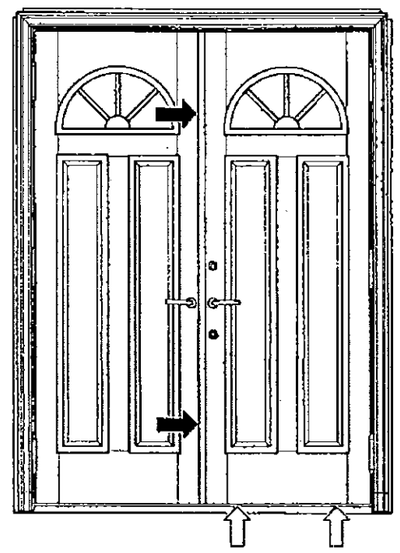

■袖の取付け

1.袖額縁の取外し

1)①のねじを外します。(上用1本、縦5本、袖片側で11本)

2)額縁を「縦」、「上」の順で外します。縦部材は、中央をそらせるようにして外します。

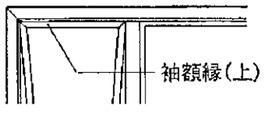

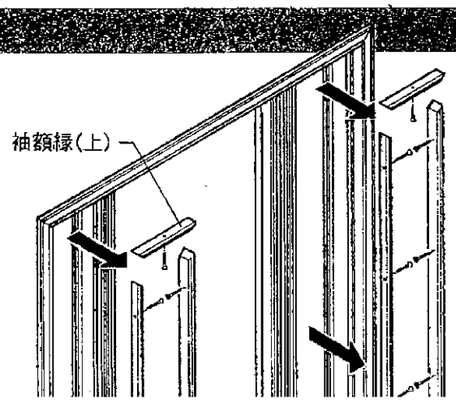

2.袖の取付け

1)袖を下側から先にはめ込みます。

2)袖をはめ込んだ後、袖と枠のすき間に付属のスペーサーを差し込み、袖の位置を決めます。

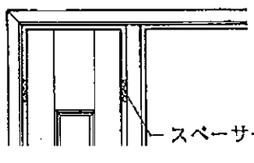

3.袖額縁の取付け

●袖額縁を外した時の逆の手順で取り付けます。

1)「上」、「縦」の順で取り付けます。

2)縦部材は、中央をそらせるようにしてはめ込みます。

3) 額縁をねじで固定します。

【注意】額縁は、外した時と同じ位置に固定してください。

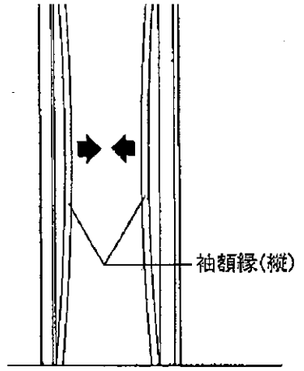

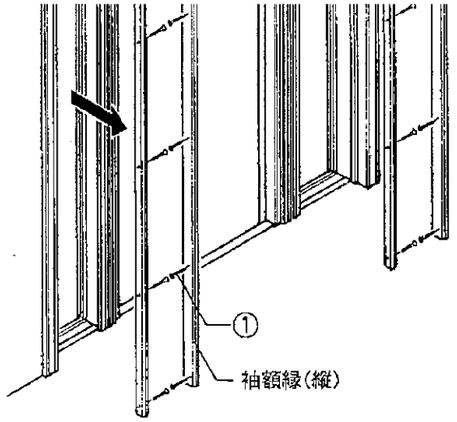

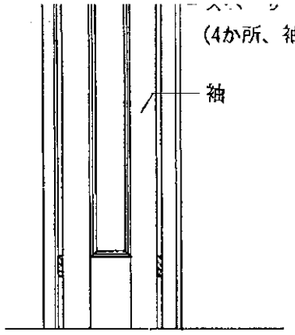

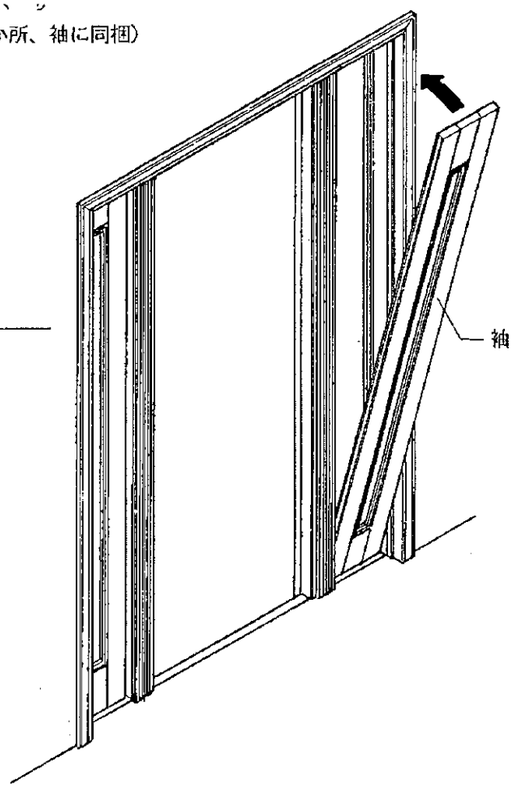

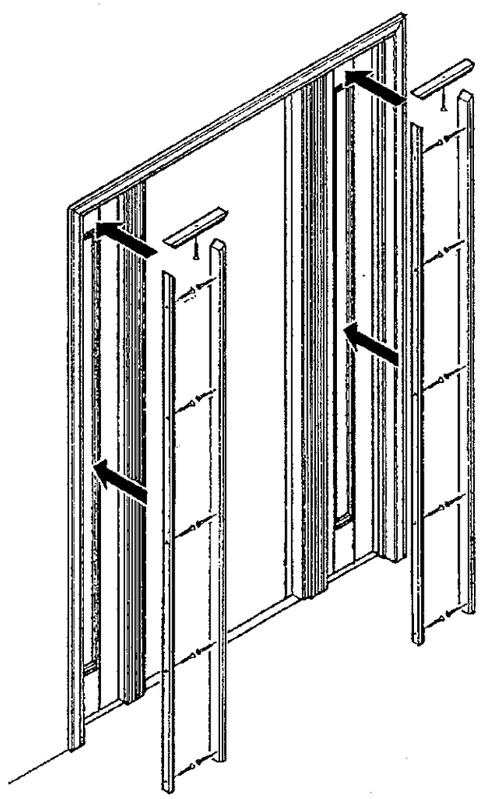

〔袖部縦断面詳細〕

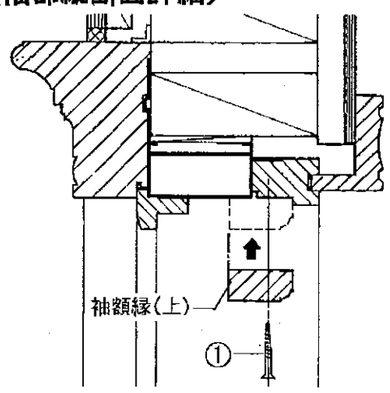

〔袖部横断面詳細〕

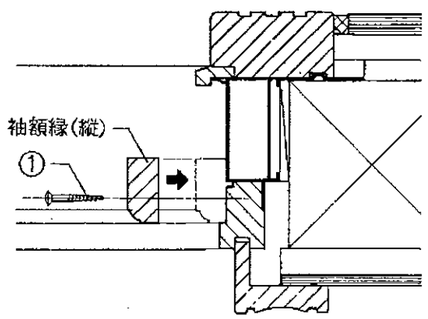

■参考納まり図

〔縦断面図〕 普通枠納まり(親子)

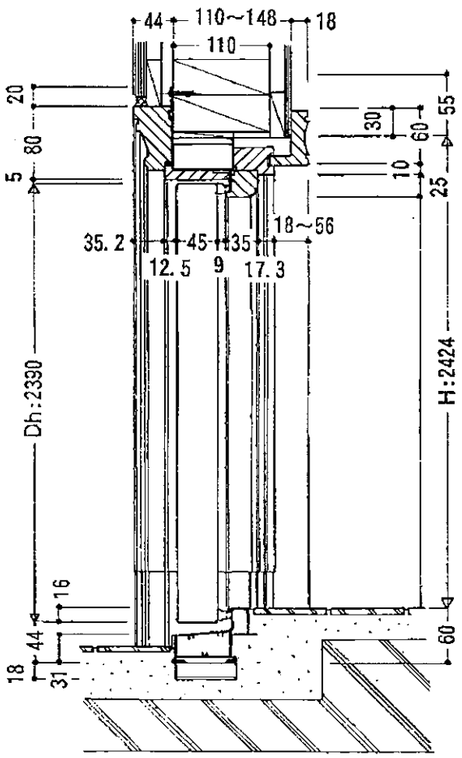

〔横断面図〕

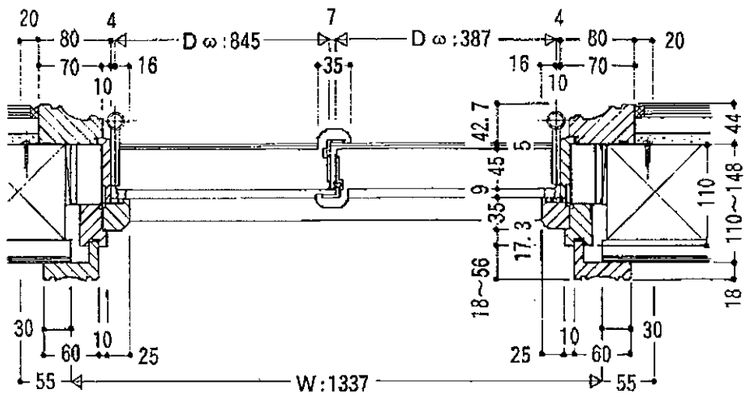

	基本寸法W	親扉(Dω)	子扉(Dω)
片開き	946	845	–
親子	1337	845	387
両開き	1795	845	845

〔縦断面図〕 飾り枠納まり(両袖片開き)

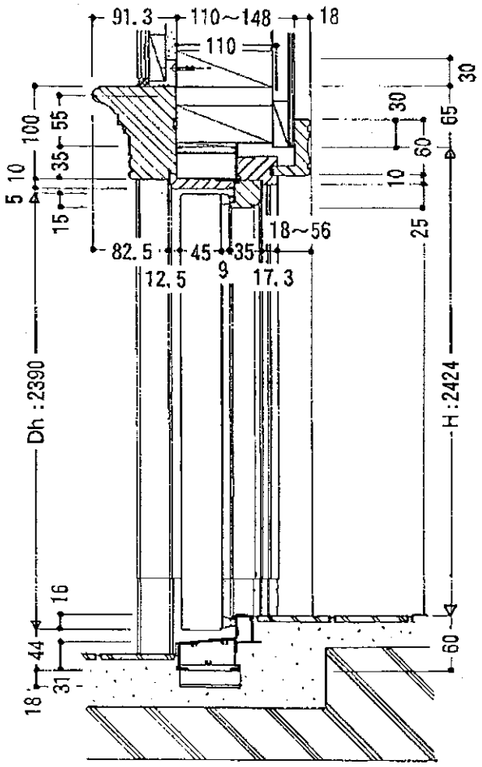

〔横断面図〕

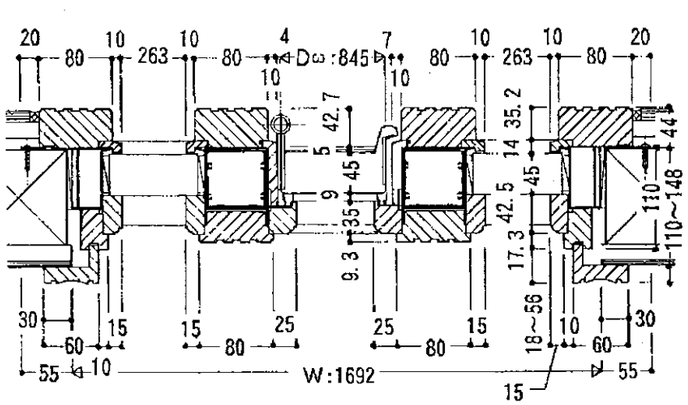

	基本寸法W	親扉(Dω)	子扉(Dω)
両袖片開き	1692	845	–
両袖両開き	2541	845	845