TOSTEM
トステム株式会社

デコルテII 横ﾆり出し窓 〈外側ガラスの清掃方法〉

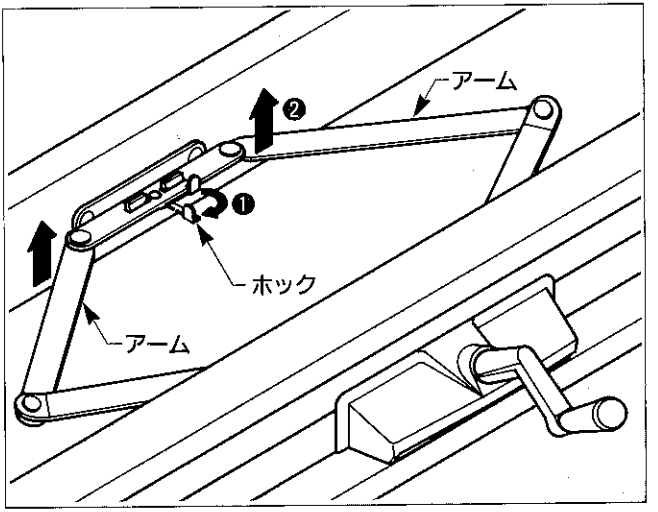

● ハンドルを回し、障子を半開の状態にします。

❶ ホックを手前に引きます。障子の下端を手で支えたまま、❷アームを上に持ち上げ障子を外します。

❸ 障子を手で持ち、手が入るまで開いて、外側のガラスをふきます。

❹ ❷➡❶の順序で障子をセットします。