新日軽 ロールスクリーン

R−11311

取扱説明書

このたびは、当社の製品をお買い上げいただきありがとうございました。
ご使用前に良くお読みいただき、お読みになった後は大切に保管してください。

販売店様、施工業者様へのお願い

本書はお客様が、本製品の適正な使用を行うための説明・注意事項が記載されております。
必ずお客様へおわたしください。

製品全体図及び部品名称

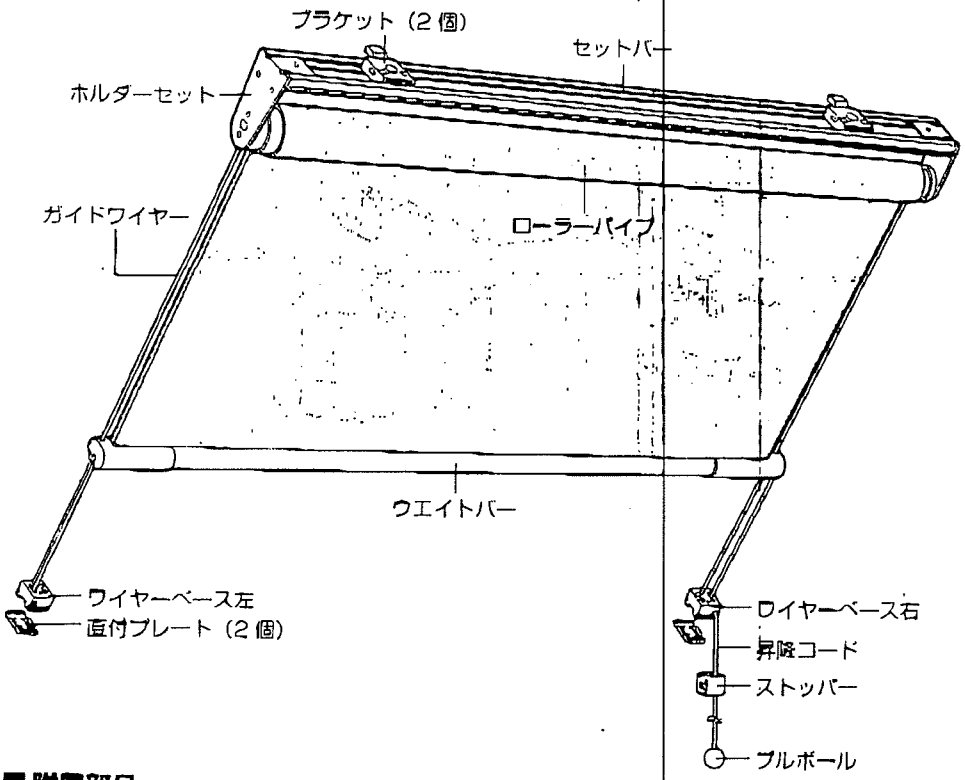

附属部品

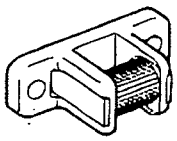

ブーリーガイド（2個）

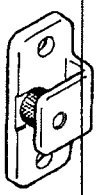

横ブーリーガイド（2個）



取付ネジ（16本）

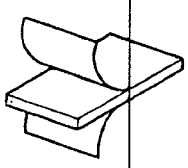

ブラケット
仮止め用
両面テープ（2枚）

取付図

天井付

● 窓枠の内側に取付けます。

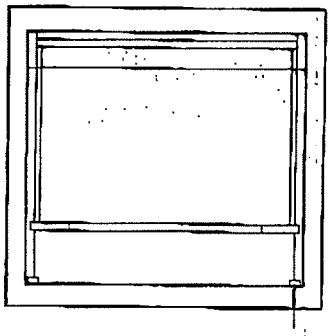

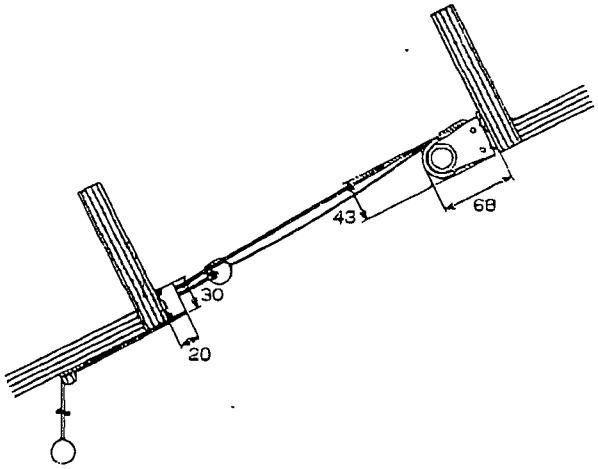

取付け方法

⚠ 注意

附属部品のネジは木部用です。
木部以外へ取付けの際は専用のプラグ等をご使用ください。

■ブラケットの取付け

❶ ブラケット取付位置は両端から約4～7cm内側が適当です。

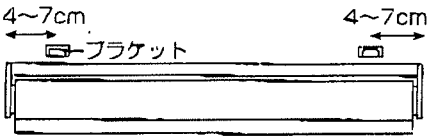

❷ ブラケットを窓枠等に取付けてください。附属の仮止めテープを使用するとブラケットの仮止めができます。

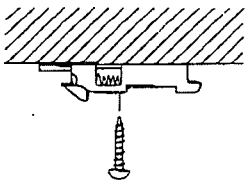

■本体の取付け

● セットバーをブラケットの仮止めフックにかけ、押して固定させてください。

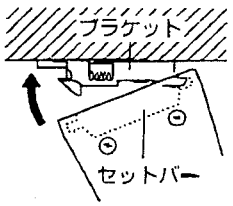

■取外し方法

● はずす場合は
ブラケットのツメを押しながらセットバーを手前に引いてください。

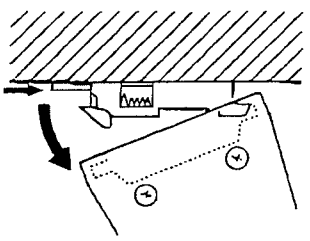

■ワイヤーベースの取付け

❶ 直付プレートを、窓枠等に取付けてください。

※ 取付位置はコーナーによせ、フチに合わせてください。

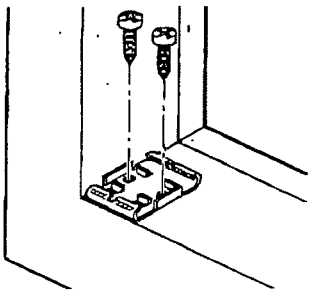

❷ワイヤーベースをスライドさせて、直付プレートにセットしてください。
（図はワイヤーベース左）

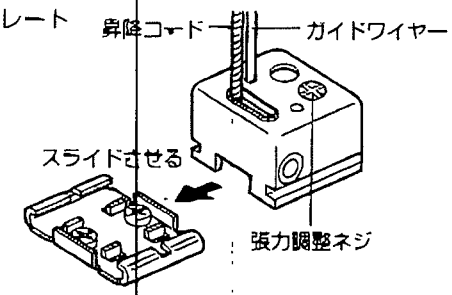

■ガイドワイヤーの張力調整

● 張力調整ネジを回して適度の張力に調整してください。
強すぎると故障の原因になりますのでご注意ください。

■ストッパーの取付け

❶昇降コードの結び目をほどいて、プルボールを外してください。

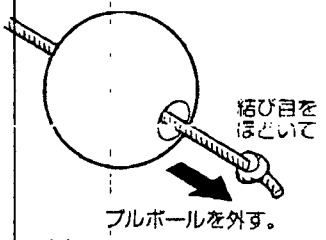

❷ストッパーに昇降コードを通してください。

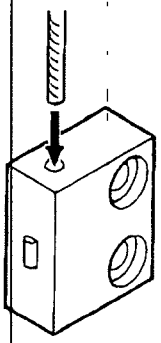

❸ストッパーを壁面等に取付けてから、ケースをかぶせてください。

● ストッパーは組合わせを変えて、左右どちらでも使用できます。

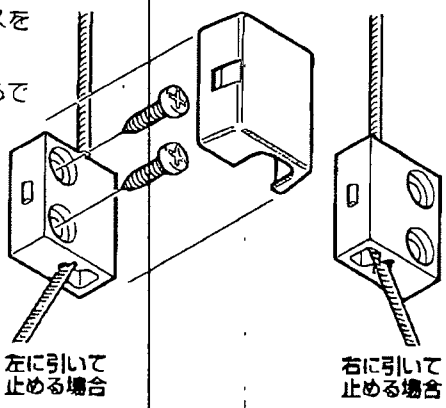

❹昇降コードをプルボールに通して結んでください。

操作方法

■スクリーンの開閉

スクリーンの開閉は昇降コードで行います。

● コードを引くとスクリーンは閉じ、コードを離すと、スクリーンは開きます。

※ 必ずプルボールを持って操作してください。

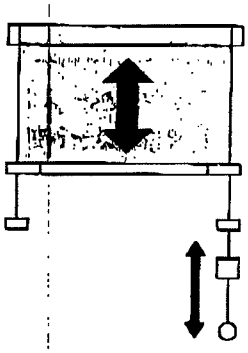

■スクリーンの停止

昇降コードを右または左に引き、ストッパーのミゾに引っかけて止めてください。

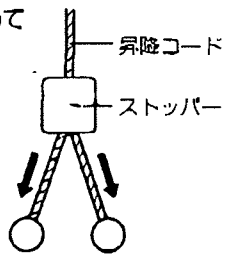

⚠ 注意

- ローラーパイプ内の機構部は絶対に開けないでください。
- お子様が昇降コードにぶらさがって遊んだりしないよう、充分にご注意ください。

附属部品の使用例

●図を参考に、操作しやすい部品をご使用ください。
※ 取付けは、ストッパーの取付けと同様に行ってください。

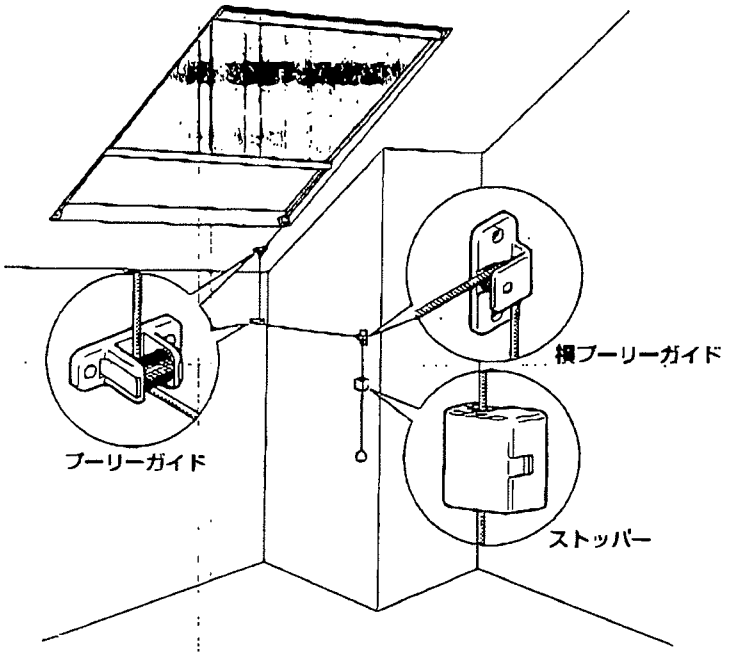

お手入れ方法

❶ 日頃のお手入れはハタキやハンドモップ等でほこりを落としてください。

❷ スクリーンのヨゴレは、水を充分に絞ったきれいな布で軽く拭き取ってください。(水の場合でも、スクリーンは一度濡れると多少変色する場合がありますので、充分ご注意ください。)

スクリーン交換のご案内

● この製品はスクリーンの交換ができます。詳しくは当社製品の取扱い店にお問い合わせください。

梱包材の処理方法について

❶ 梱包材は可燃ゴミと不燃ゴミに分別して処分してください。

❷ 各自治体により分別基準が異なりますので、それぞれの自治体の規定に従って処理してください。

発売元 新日軽株式会社
製造元 トーソー株式会社