TOSTEM

錠の操作について

5-90724.Ⓘ.Ⓗ
MAE-208

施錠方法

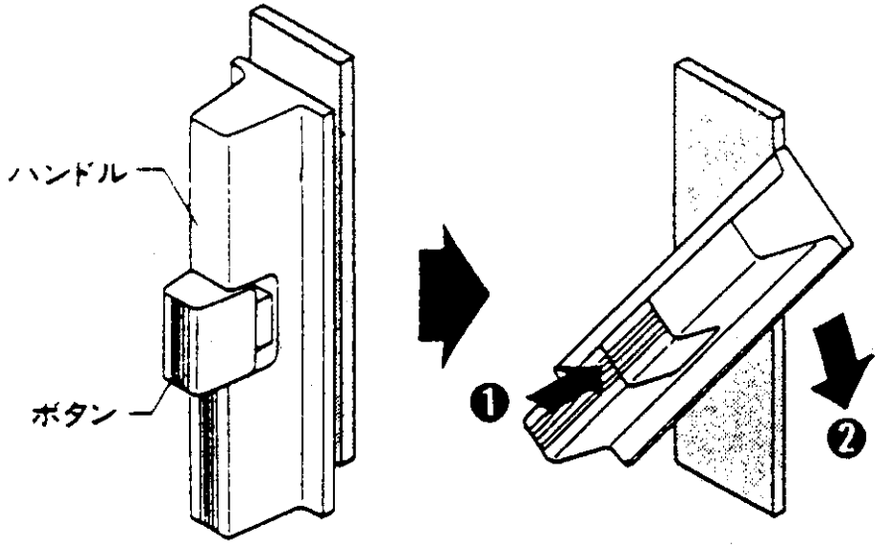

〈錠が開いている状態〉

解錠方法

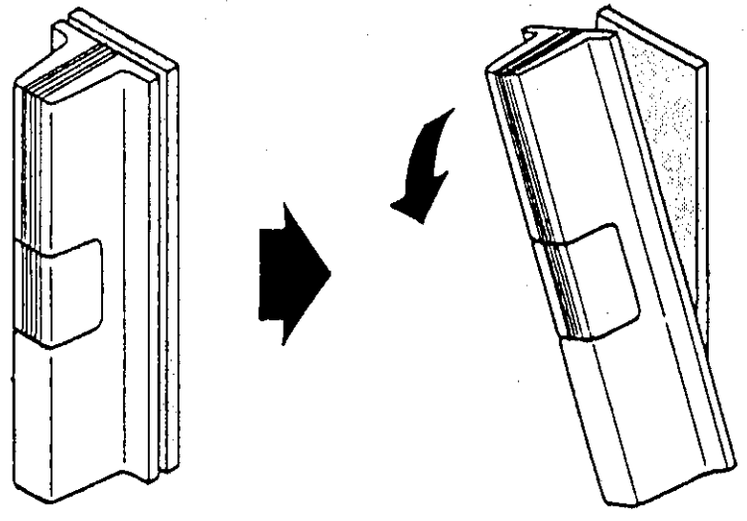

〈錠が閉まっている状態〉

●施錠する場合は……

●まず内外側の障子を完全に閉じてください。次に❶ボタンを押し込みます。❷ハンドルを右に180°回すと施錠されます。

[ご注意]

●ボタンを押し込まないで、ハンドルを回さないでください

●解錠する場合は……

●ハンドルを左に180°回すと解錠します。