リモコン送受信ユニット 取付マニュアル

⚠注意

下記事項を守らないとシャッターの作動不良の原因になります。
- ●リモコン受信機の取付けは、シャッターの上・下限の設定の前に行ってください。
- ●必ずリモコン受信機(SNR-12R)と操作スイッチを接続してから、開閉機の電源ケーブルにAC100Vを入れてください。
  順番を間違えると操作スイッチ・リモコン受信機等が破損するおそれがあります。
- ●リモコンの「動作の確認」は、シャッターの上・下限の設定が終了してから行ってください。
- ●コネクタを無理に押し込んだり、引っ張ったりしないでください。
- ●リモコン送信機(SNR-12SA)ではシャッターの上・下限の設定はできません。　操作スイッチで設定を行ってください。

1 施工上の注意(取付けの前に)

- ●取付け前にこの取付マニュアルをよくお読みになり、指示に従って取付けを行ってください。
- ●ここに示した注意事項は、使用者が傷害を負う可能性が想定される内容、及び物理的損害の発生が想定される内容を ⚠注意 として記載してあります。なお ⚠注意 に記載していない事項でも、状況によっては重大な結果に結びつく可能性があります。
- ●この取付説明書の裏面は、お施主様の取扱説明書になっています。必ずお施主様にお渡しください。

2 リモコン部品一覧表

セット名称	名　称	記　号
リモコン送受信ユニット SNR-12	リモコン受信機	SNR-12R
	リモコン送信機	SNR-12SA
	スイッチプレート(2連用)	WTC7102W
	取付・取扱説明書……各1枚	

※リモコン送信機の操作により、2台以上のシャッターが一斉に動作して困る場合は、リモコン受信機の位置を変更してください。
※スイッチプレートは、「松下電工(株)製」コスモシリーズ／ワイド21(2連用)を使用します。

3 結　線

●リモコン受信機から出ているコネクタを、操作スイッチの拡張端子に接続します。

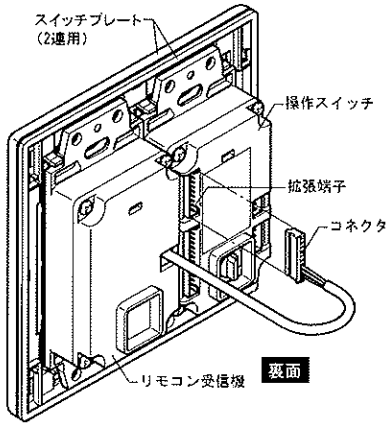

4 上・下限の設定方法

- ●コネクタを無理に押し込んだり、引っ張ったりしないでください。
- ●操作スイッチの透明フィルムは、はがさないでください。

①操作スイッチの表示カバーを外します。
ツメ部分にマイナスドライバーを差し込み、標示カバーを取り外してください。
②リセットボタンを押して電源ランプが緑色の点滅になったことを確認してください。

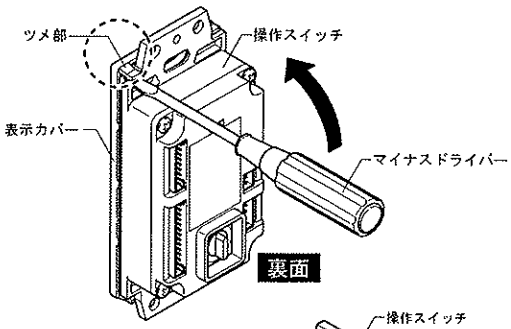

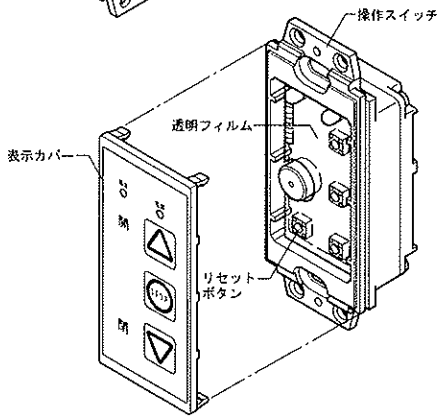

■上限の設定

①非常開放レバーを手動側にしてシャッターを下降させます。
②約20cm下降後非常開放レバーを電動側にもどします。
③ △ 開ボタンを押し、シャッターを上昇させます。
④ストッパーが上枠に当たり、モーターに負荷がかかると、「ピーッ・ピーッ・ピーッ」という音が鳴り、自動的に上限が設定されます。

●操作スイッチ

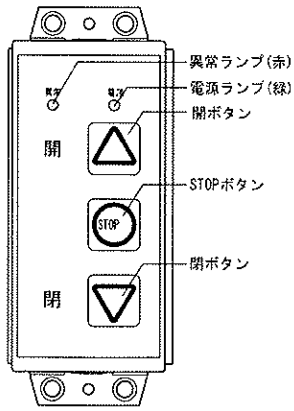

【上限設定位置】

❶上枠より20cm以上、下降させます。

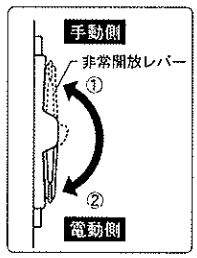

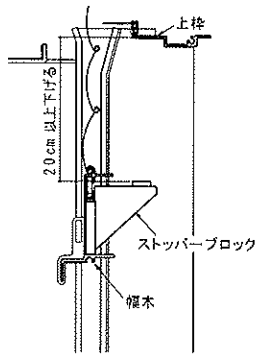

❷上枠にストッパーブロックを当てて停止させることにより、上限が設定されます。上・下限設定後は上昇させると、右図の位置となります。

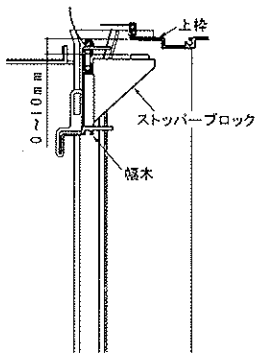

■下限の設定

①上限を設定した後、すぐに操作スイッチの ▽閉ボタンを押してシャッターを下降させます。
②幅木が下枠に接触したら、 STOPボタンを押して停止させます。
③「ピーッ・ピーッ・ピーッ」という音が鳴るまで5秒間 STOPボタンを押し続けます。
④設定が終了すると、操作スイッチの電源ランプ(緑)が点灯に変わります。
※上限設定後、70秒以内に下限設定しない場合は、上限設定がクリアされます。再度リセットボタンを押して、上限設定から始めてください。
※上・下限位置の再設定を行う場合は、リセットボタンを押して上限設定から始めてください。
※下限設定時に、スラットがダブつかないように設定してください。

●下限設定中に障害物検知が働き、途中で下限が設定されてしまう場合は、次の「障害物感度レベルの設定方法」に従って感度レベルを鈍くするとともに、再度リセットボタンを押して上限設定から始めてください。

【下限設定位置】
※幅木が下枠に接触したら停止し、再度 STOPボタンを5秒間押して設定します。

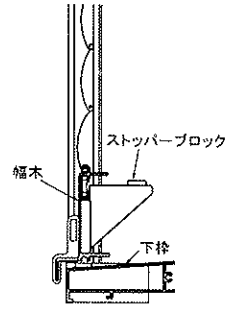

障害物感度レベルの設定方法

※本製品は、モーター負荷検知による障害物検知機能を装備しています。
下降中の障害物検知感度は、操作スイッチコードの障害物感度表示ラベルの番号と操作スイッチ裏面の障害物感度設定ダイアルの番号を合わせることにより、障害物検知感度が適切な状態となるように設定されています。
万が一、通常下降動作において下降しきれず途中で停止してしまう場合のみ、以下の設定を行ってください。
①操作スイッチ裏側の障害物感度設定ダイヤルを回し、1目盛大きい数値に変更します。
※ダイヤル0番が高感度で、9番が最低感度となります。
②シャッターの動作を確認します。
③正常に動作するまで①②を繰り返してください。
※上・下限設定時に下限が正しく設定されなかった場合は、①の後にリセットボタンを押して上・下限設定をやり直してください。
※ガイドレールのねじれ・狭まりによる摩擦が原因で、障害物検知機能が働く場合があります。サッシ枠を取付け直す等で調整してください。

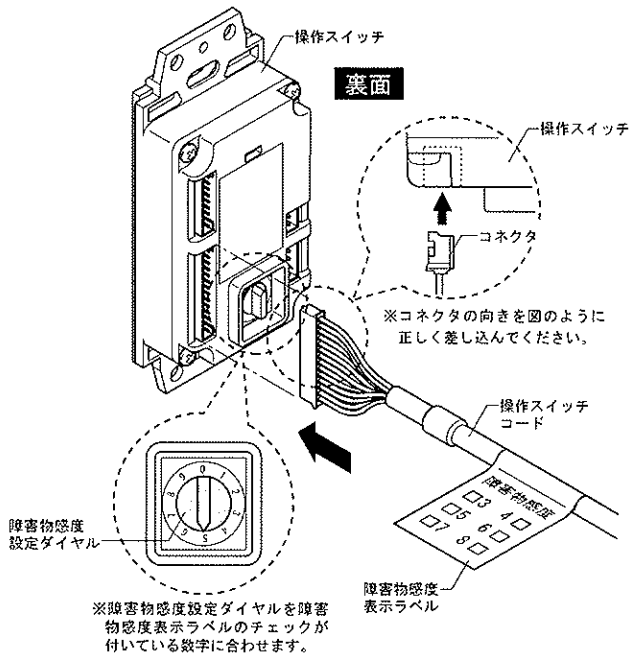

5 動作の確認

①リモコン送信機の裏面に付いている電池保護フィルムを取り外してください。

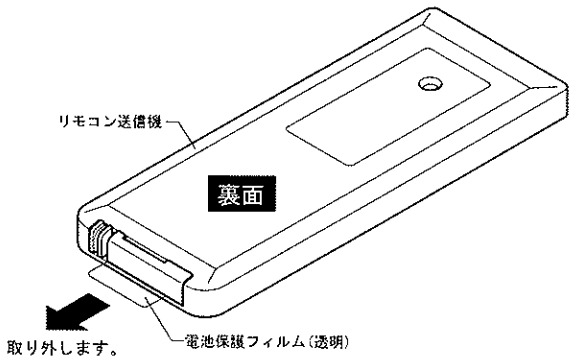

②リモコン送信機をリモコン受信機の受光部に向けて操作してください。

【リモコン受信機】

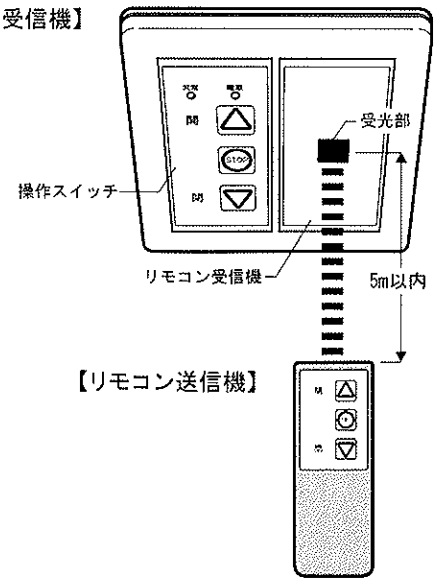

■品質向上を目的に設計仕様を変更する場合があります。

新日軽株式会社

本社/〒141-0032 東京都品川区大崎1-11-1 ゲートシティ大崎ウエストタワー TEL:03-5759-2100(代)
お客様相談室(フリーダイヤル) 0120-37-2534

●お問い合わせは