9.収納鏡の取付け

■取付け手順
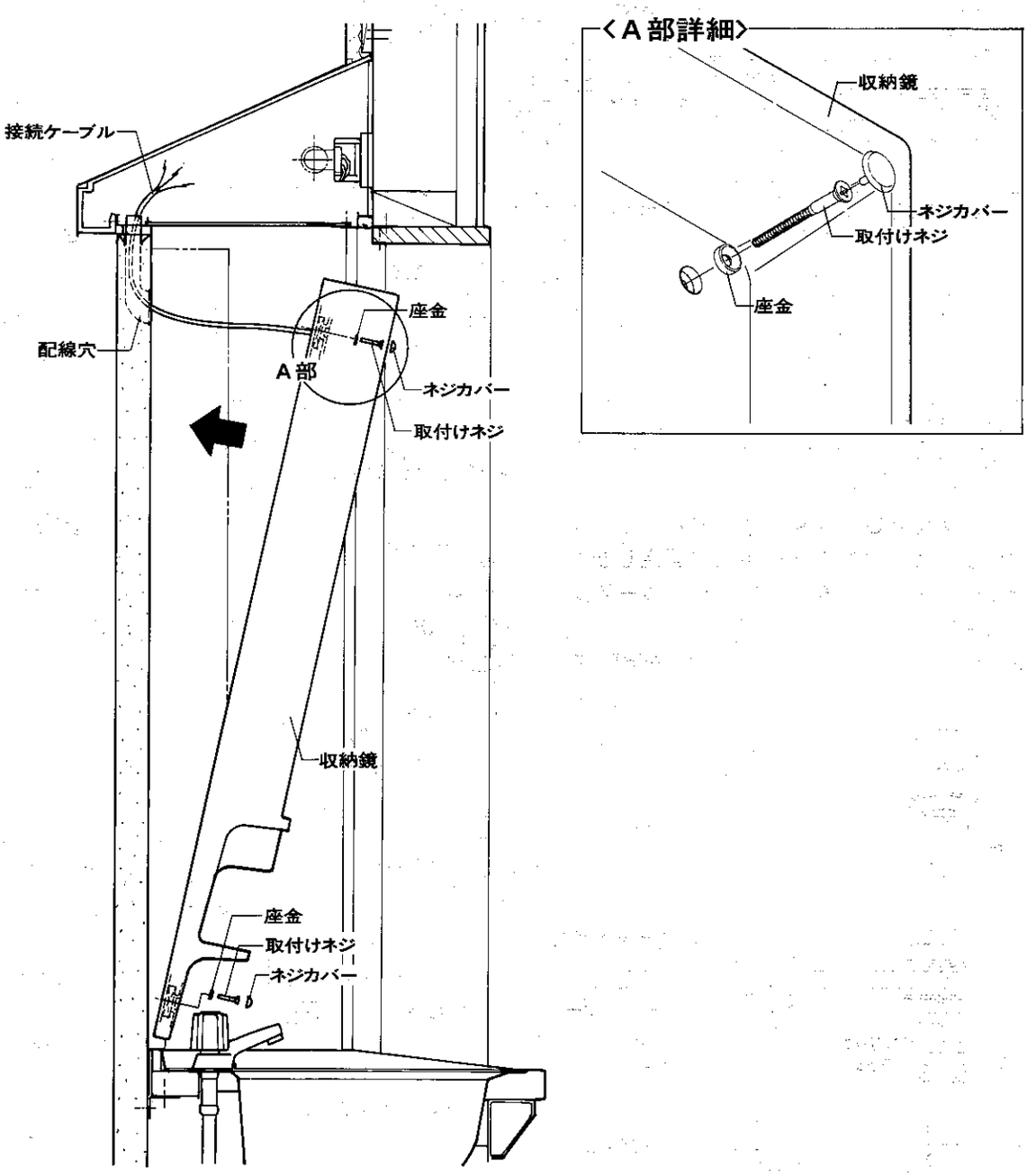
1. まず、収納鏡から出ている接続ケーブルを出窓本体の配線穴に通します。
2. 次に、出窓本体の取付け穴に合わせ、収納鏡の上・下4ヵ所を同梱の座金、取付けネジで固定します。
3. 最後にネジの頭にネジカバーをはめ込みます。