TOSTEM トステム株式会社

高断熱アルミサッシ

サーマルⅡ 連窓方立90°　取付け説明書

■施工される方へのお願い

●本説明書で使われているマークには、以下のような意味があります。

⚠注 意…取扱いを誤った場合に、使用者が中・軽傷を負う危険及び物的損害の発生が想定されます。冒頭にまとめて記載していますので必ずお読みください。

⚠注　意

●本製品は、複層ガラスを使用するため、かなりの重量がかかります。
下枠が下がらないよう開口部を十分補強してください。
●窓台は45×100mm以上、窓台下の間柱は30mm以上の材料で開口部を作ってください。
●指定のスクリュー釘・木ねじで枠を固定した後、ガラスを入れてください。
●サッシ本体の取付け・ガラスの入れ方等は各製品の取付け説明書をご覧ください。
●開口部を付け枠等でふかす（調整する）場合は、一体物と同じ強度になるよう取り付けてください。

下記項目は、漏水の原因になるおそれがありますのでご注意ください。
●本製品取付け後、サッシ枠と躯体の取合わせ部に防水テープ（別売り）を張ってください。
防水テープと枠との納まりについては、防水テープ取扱い説明書を参照してください。
●枠の水平・垂直を正確に出して取り付けてください。
●FIX窓に付いている下枠補強ブラケットは、FIX部のガラス重量をささえる重要な部品で

■施工上のお願い

●テーブル板は、枠を固定する前に取り付けてください。後からでは取り付けられません。

■取付けねじ一覧表

㋑	単体サッシ本体に同梱		
	㋺	㋩	㋥
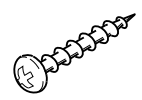		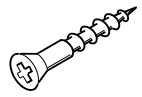	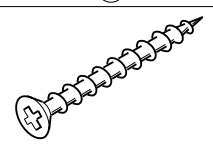
φ4×20ナベタッピンねじ	φ2.1×25スクリュー釘	φ3.5×20皿木ねじ	φ4×35皿タッピンねじ

■組立て後の取扱いとお願い

●組立て後、枠を横にして持ったり、枠連結部に無理な力をかけたりしないでください。
枠が変形するおそれがあります。
●移動する場合は、立てたまま連窓方立部分をしっかり支持してください。

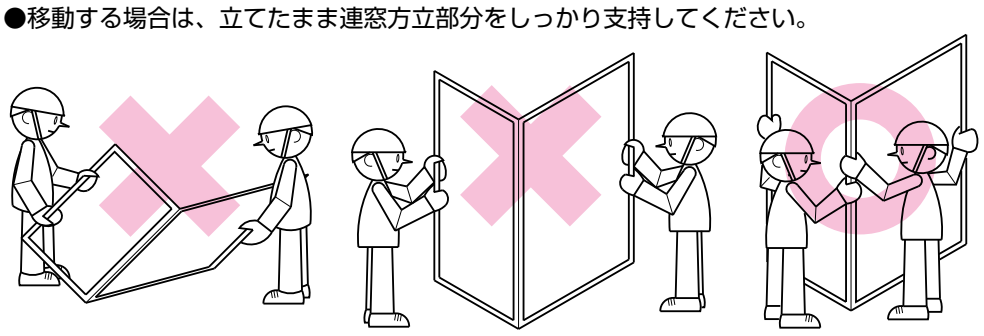

■取付け順序

1 開口部の制作

①躯体の取付け面を平らにします。
②両方の窓台の高さを合わせ、水平にします。
③コーナー部の直角を正確に出します。
④補強した躯体の水平・垂直を確認します。

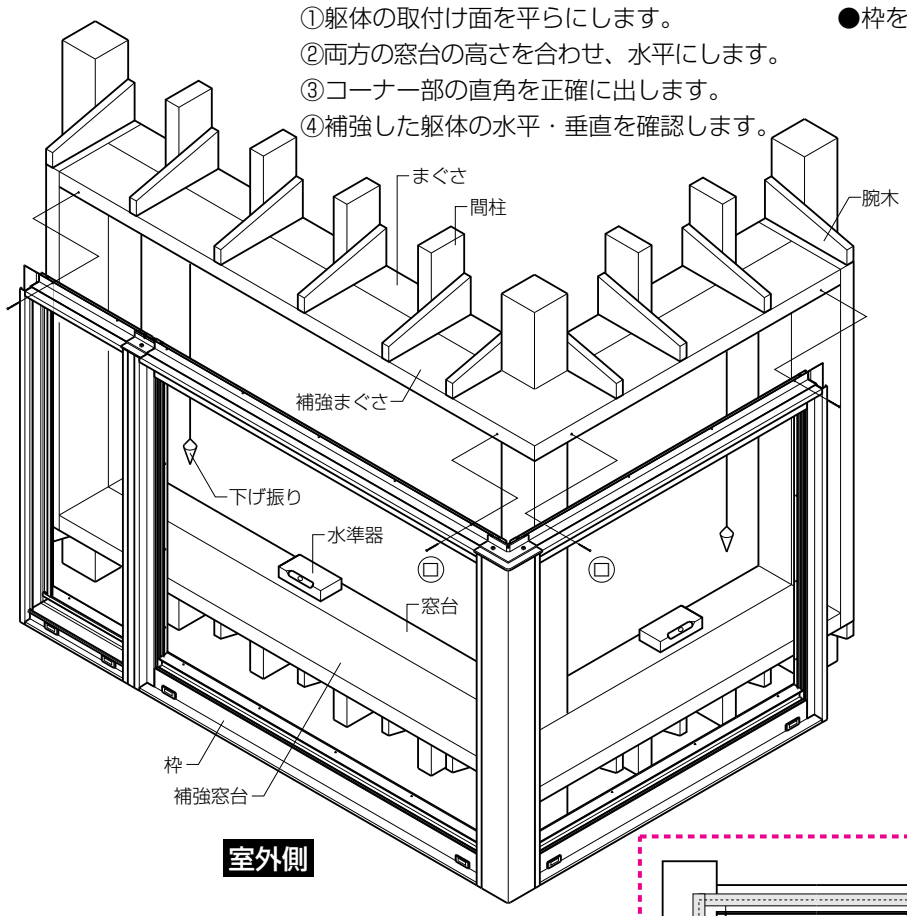

2 枠の仮止め

●枠を仮止めします。

3 枠の調整と固定

●下げ振り・水準器で枠のねじれ・たおれ・ゆがみを直した後固定します。

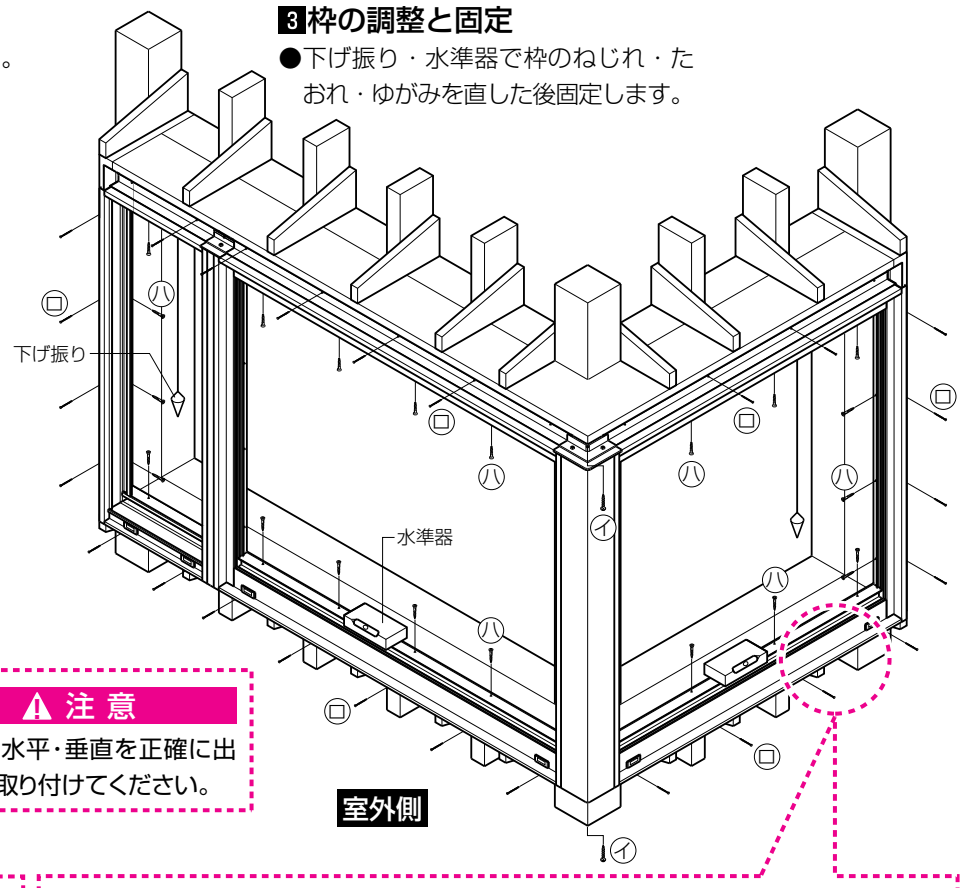

⚠注 意
●枠の水平・垂直を正確に出して取り付けてください。

⚠注　意
●本製品取付け後、サッシ枠と躯体の取合わせ部に防水テープ（別売り）を張ってください。

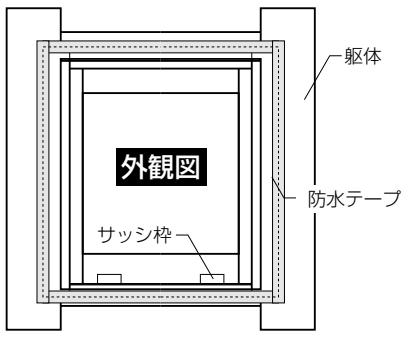

⚠注　意
■下枠補強ブラケットの固定（FIXの場合）
※下枠補強ブラケットは、FIX部のガラス重量をささえる重要な部品です。確実に指定のねじで締めつけてください。
下枠が垂れ下がるおそれがあります。
※FIX部がW1871未満の場合は、下枠補強ブラケットの取付けはありません。

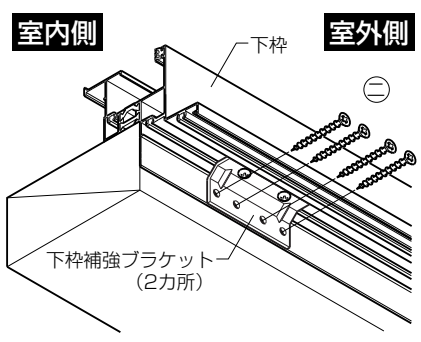

■参考納まり図

●縦断面図

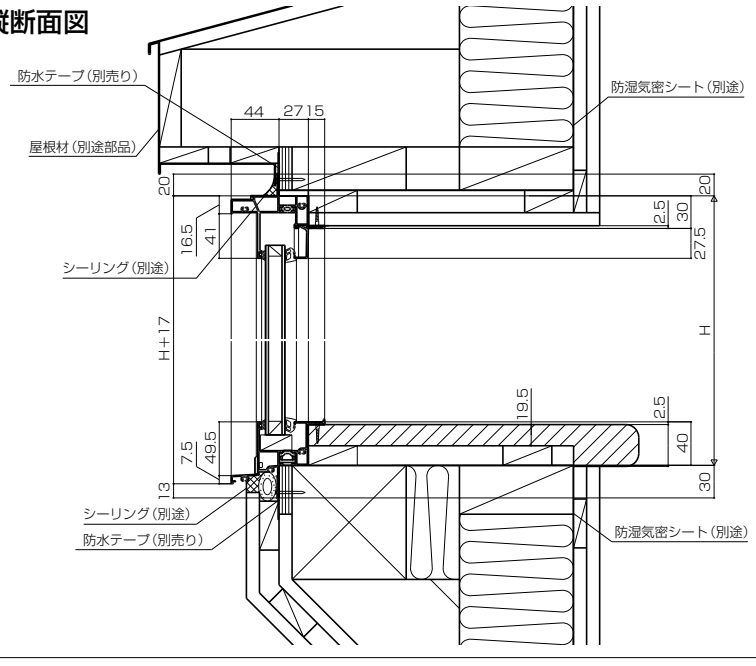
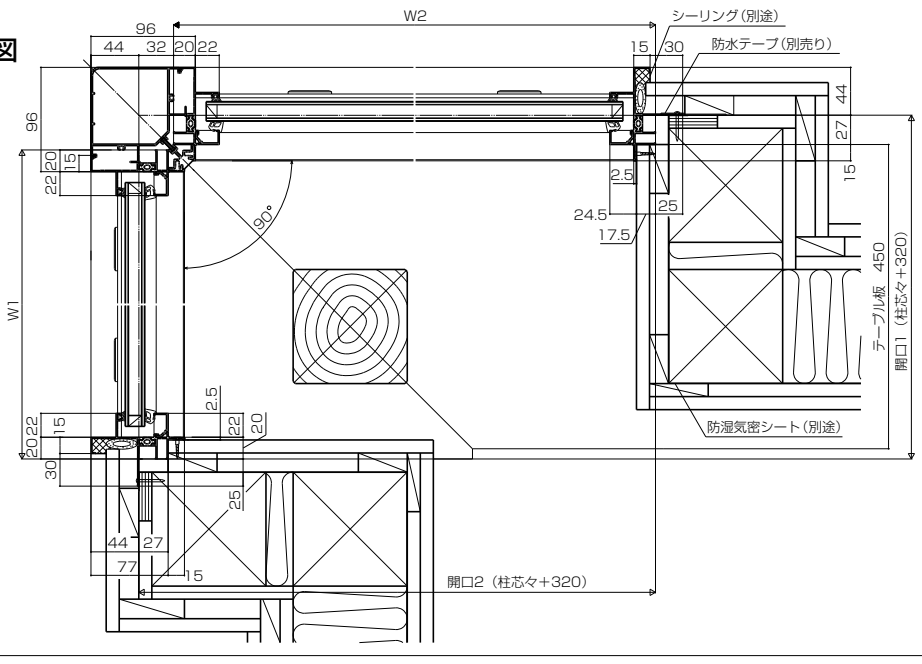
●横断面図