新日軽 断熱ドア枠A型　別売下枠ステンレスカバー　取扱説明書

MI－1009

※ドアが建て込み済の時はドア、マグネットゴムを一旦はずしてください。

【1】下枠に下枠ステンレスカバーをあてます。

（先端の嵌合に注意して下さい。）

【2】付属の4×10テクスビスで取付ます。

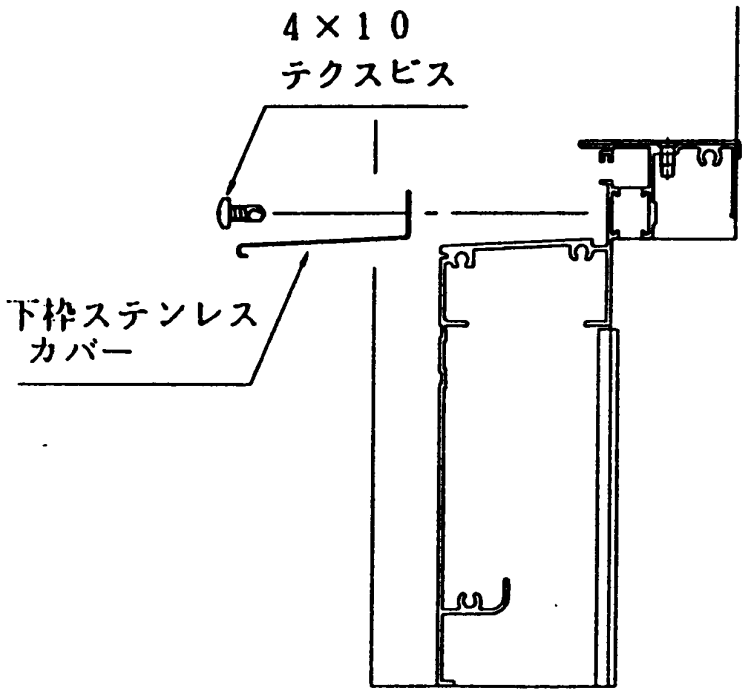

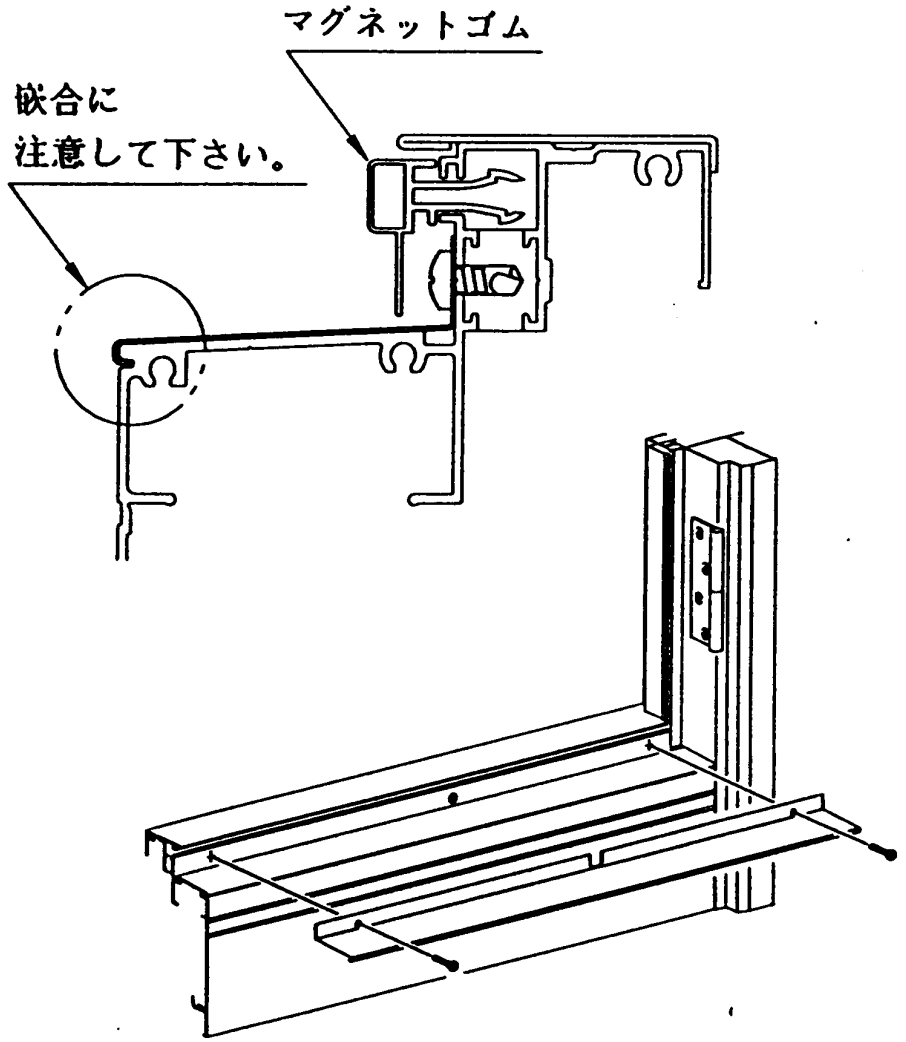

新日軽株式会社