カタログコード 01
AA0000
MAF-204 3ﾌ-920709. ①. ⊗

ご用命は

TOSTEM

トステム株式会社

本社 〒136 東京都江東区大島2-1-1

●この商品に関するお問い合わせ先 商品相談室 TEL 03(3638)8181 FAX 012-012-6001
●その他商品に関するお問い合わせ先
住宅用サッシ・ドア・エクステリア 商品相談室 TEL 03(3638)8181 FAX 012-012-6001
ビル用サッシ・ドア ビル建材本部 TEL 03(3638)8230
住宅設備機器 住器統轄部 TEL 03(3638)8213
システム建材 リビング建材部 TEL 03(3638)8950
外壁材 トステムセラ TEL 03(3672)2181

商品改良のため、予告なしに仕様の変更を行うことがありますのでご了承ください。

TOSTEM

お施主さま用

木製ルーフウィンドウ

ブリゼール

(手動タイプ)

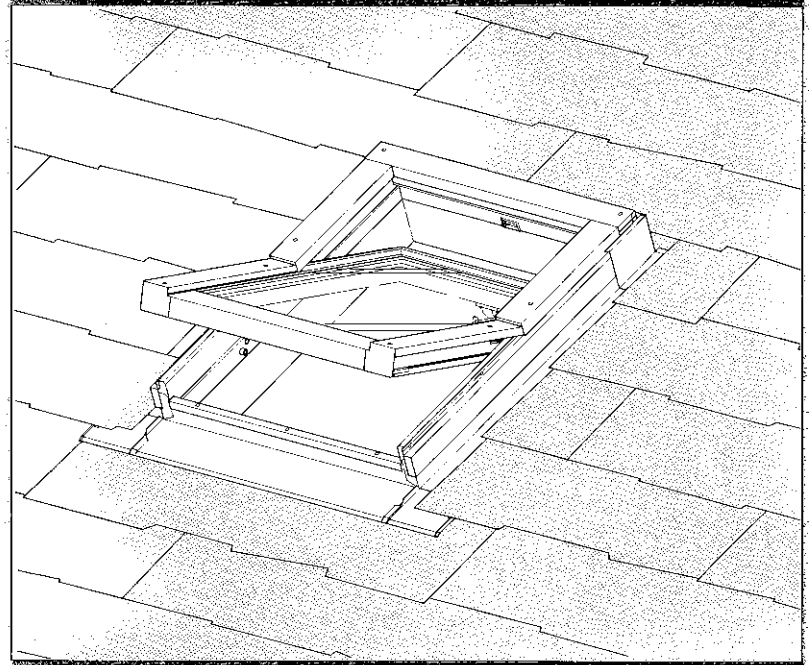

ご愛用の皆様へ

このたびは、「ブリゼール」をお買い上げいただきまして誠にありがとうございました。
この説明書をよくお読みのうえ、正しくご使用ください。
また、お読みになった後は、大切に保存してください。

ー INDEX ー

■各部の名称……1
■ご使用上のお願い……2・3
■操作方法……3
■お手入れ方法……4
■保証について……5

各部の名称

【ブリゼール本体】

室内側

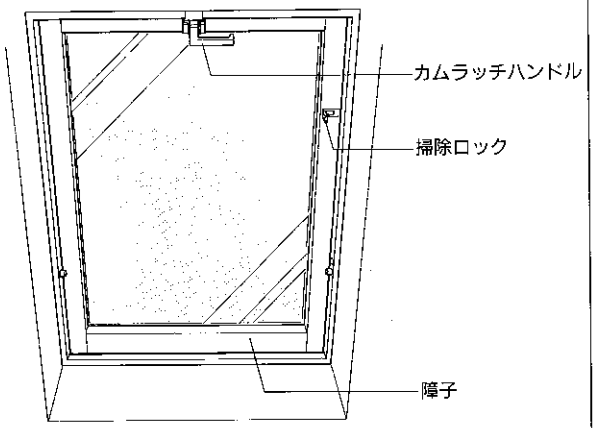

屋外側

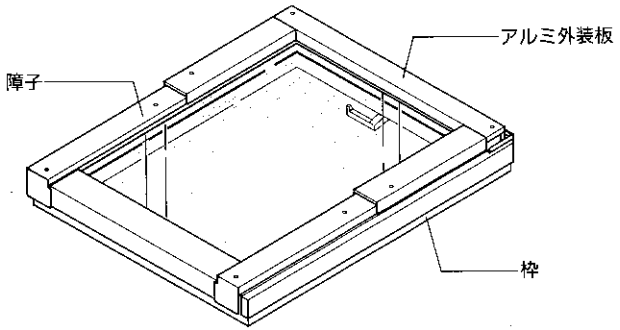

【オプション】

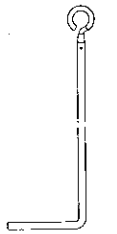

●フック棒

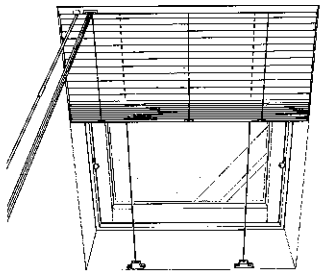

●ベネシャンブラインド

●ロールスクリーン
●網戸
（ロール式）
（マジックテープ式）

ご使用上のお願い

1ガラス面に、ストーブの熱気を直接あてないでください。(結露の原因ともなります。

- 本製品は高断熱・高気密で結露が発生しづらい構造となっておりますが、室内の湿度が高くなりますと、結露が発生し易くなります。適度な換気を行い、湿度の上昇を防いでください。

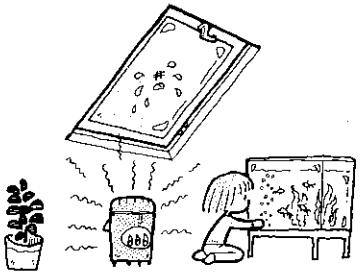

2ガラス面に接して厚手のカーテンやブラインド、及び厚地のシェードを付けないでください。(ガラスの熱割れの原因となりますので、30cm程度離してください。)

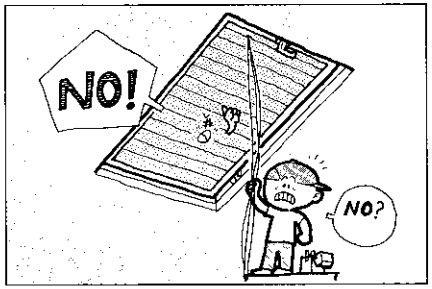

3室外面のガラス面を掃除する時は、安全のため掃除ロックがついていますが、障子によりかかって(体重をかけて)掃除しないでください。

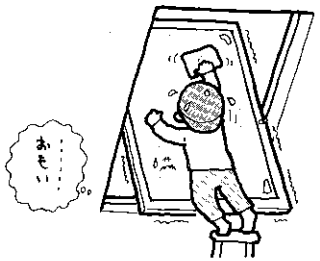

4全閉する時は、しっかり障子を押し付けてからロックしてください。(換気ポジションの状態になっていることがあります。
ー操作方法**1**参照)

- 風が強い日には開けないでください。
強風により窓が回転し、ガラスが破損する場合があります。

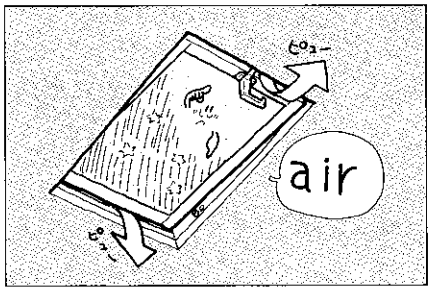

5冬期に「ブリゼール」が凍結した場合には、溶けるまで待ってから作動させてください。

6フック棒で窓の開閉を行う場合には、フック棒先端のリングをハンドルに深く差し込み、操作をしてください。操作中にリングが外れますとガラスに当たり破損する恐れがあります。

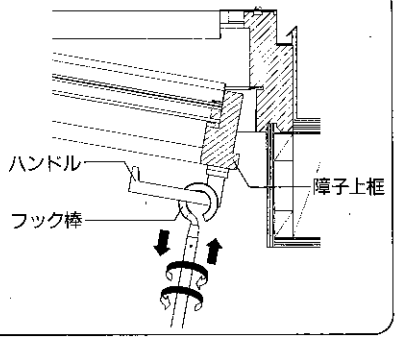

操作方法

1換気ポジションにする場合

ハンドルの受けには2つのポジションがあります。

①にロックすると施錠・全閉状態となります。

②の換気ポジションでロックすると自然換気ができます。

※窓を閉める時は換気以外は、必ず全閉(①にロック)してください。

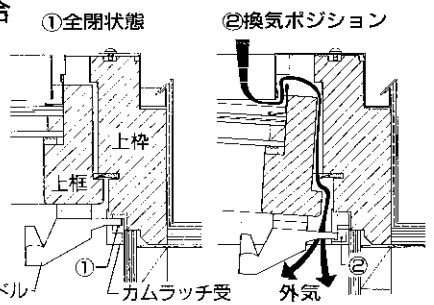

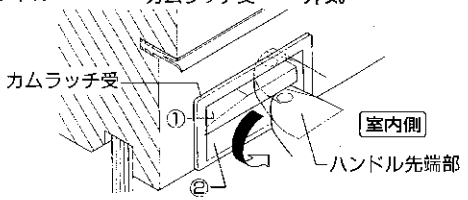

2ガラスを掃除する場合

室外面のガラスなどを掃除する時は、安全のため掃除ロックがついています。

❶障子をストッパーに当たるまで回転させます。次に掃除ロックのロット棒をスライドさせると掃除ロック受けに入り、ロックされます。

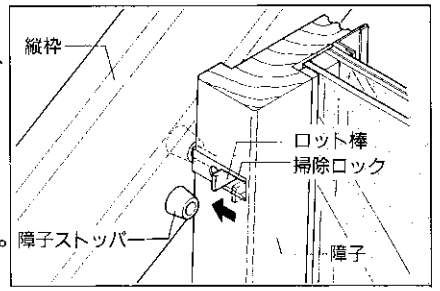

お手入れの方法

木部の場合

木肌を美しく保つため、必要に応じ再塗装をお勧め致します。(気密材には、塗装がかからないようにしてください)この場合、サンドペーパーで前のクリア塗装部分をきれいに落とし、屋外用ラッカー系塗料で塗装してください。木肌の汚れ及び水分吸収によるカビ等を防止します。

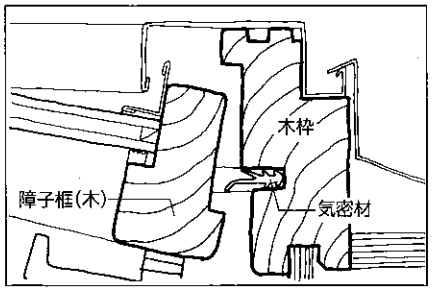

ガラスを掃除する場合

室外側のガラスなどを掃除する時は、安全のため掃除ロックが付いています。

❶障子をストッパーに当たるまで回転させます。次に、掃除ロックのロット棒をスライドさせると枠側の掃除ロック受けに入り、ロックされます。(操作方法2参照)

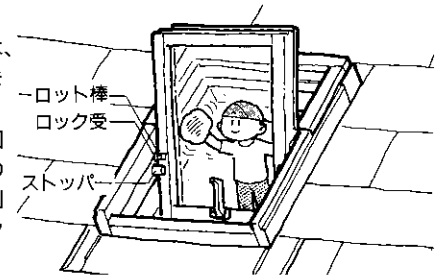

(ご注意)

●汚れを落とすときは、柔らかい布か、スポンジを使用し、金属性ブラシや金ベラは避けてください。

●洗剤は必ず中性のものを使用してください。

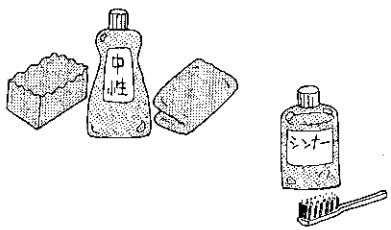

保証について

1 保証期間

製品取付け完了日から２年間。

※取付け完了日とは家の引渡し日をいいます。

2 保証内容

自然条件下で通常の取扱いによって生じた性能及び機能の低下によるもの。

(内容)

❶変形・破損(製品の性能・機能を損なう状態)

❷腐食・変色(カタログで明示する性能を満たさない状態)

❸開閉不良(カタログで明示する性能を満たさない状態)

3 保証の免責

原因が次に定める項目に該当する場合は、保証期間内であっても有償となります。

❶環境が特に悪い場所に取付けられたもの。

❷カタログ等に表示する取扱い方法から逸脱したもの。

❸使用者及び第三者の故意または、過失が確認されたもの。

❹カタログ等に表示した以上の性能を必要とする個所に取り付けられたもの。

❺不可効力(天災・地震・地盤沈下・火災・爆発・騒乱等)。

❻建具構成材であっても、当社供給範囲外のもの。

❼一般住宅用とは認められない使用目的に使われたもの。