ご用命は

TOSTEM トーヨーサッシ株式会社
本社 〒136東京都江東区大島2-1-1
商品に関するお問合わせは、商品相談室まで。
TEL03(3638)8181 012-012-6001

●商品改良のため、予告なしに仕様の変更を行うことがありますのでご了承ください。

カタログコード MA66 01
MAE-413 5-901065.Ⓘ.Ⓜ

お施主さま用

TOSTEM
トーヨーサッシ株式会社

インテリジェント・ウインドー

スカイライトⅢ

（電動開閉タイプ）

取扱い説明書

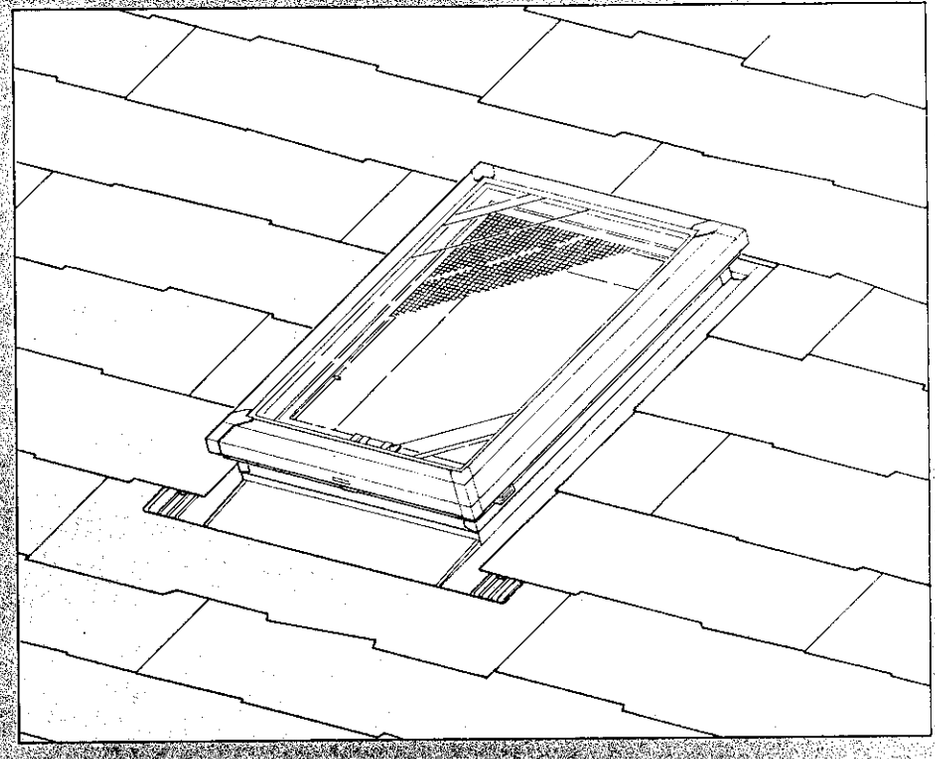

ご愛用者の皆様へ

このたびは「**スカイライト Ⅲ**」をお買い上げいただきまして誠にありがとうございました。
この説明書をよくお読みの上、正しくご使用ください。
又、お読みになった後は、見やすい所へ大切に保管してください。

★この商品は一般のご家庭でご使用いただくためのものです。従って特殊な用途（例えば電子機器や精密機器等の維持、食品・毛皮・美術骨董品の保存、生物の培養・栽培・飼育など）にはご使用にならないでください。

INDEX

■ご愛用者の皆様へ …… 1
■INDEX …… 1
■製品仕様 …… 2
■各部の名称 …… 3
■ご使用上のお願い …… 4・5
■操作方法
- ●壁スイッチ …… 6
- ●センサー付壁スイッチ …… 6・7
- ●センサー付アダプタ …… 8
- 異常表示ランプの点滅とブザー音について …… 9

■動かない場合 …… 10・11
■保証について …… 12

製品仕様

■スカイライトの本体仕様により操作方法が異なります。

標準仕様

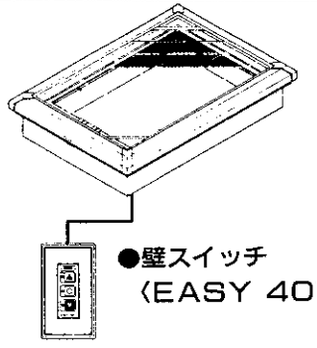

●スイッチひとつで自由に開閉できます。

●壁スイッチ
〈EASY 407〉

センサー付(個別操作)



●雨も温度も、それぞれのセンサーが感知して、自動的に障子が開いたり閉じたりできるのが、雨・温度センサー付です。

●センサー付壁スイッチ
〈EASY 403〉

センサー付(集中制御)

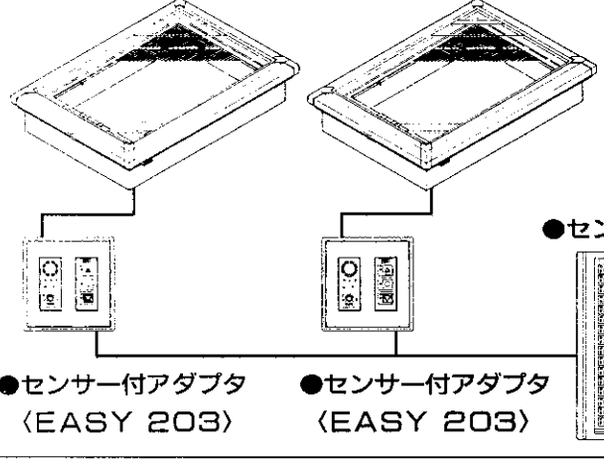

●雨・温度センサー付(個別操作)の機能に加え、セントラルコントローラーで操作することで、全てのスカイライトⅢの障子を開閉できるのが、集中制御です。

●センサー付アダプタ
〈EASY 203〉

●センサー付アダプタ
〈EASY 203〉

●セントラルコントローラー
〈EASY 101〉

各部の名称

【スカイライト Ⅲ 本体】

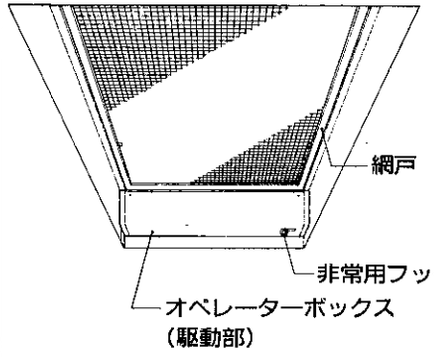

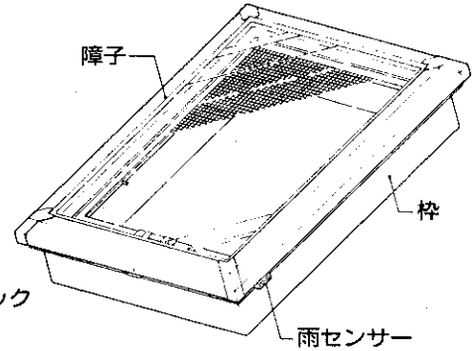

※標準仕様には付きません。

【壁スイッチ】

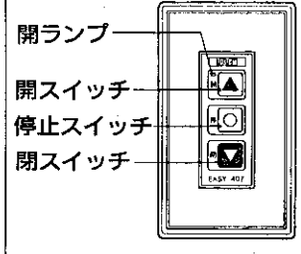

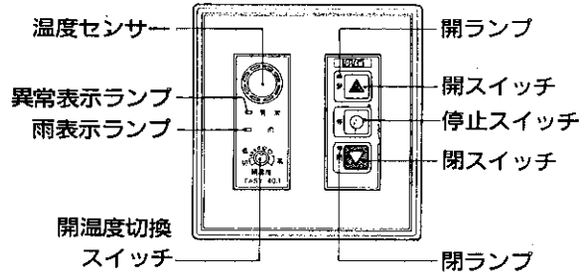

●壁スイッチ(EASY 407)　●センサー付壁スイッチ(EASY 403)
●センサー付アダプタ　(EASY 203)

【オプション】

●フック棒　●シェード(日よけ)
手動タイプ／電動タイプ



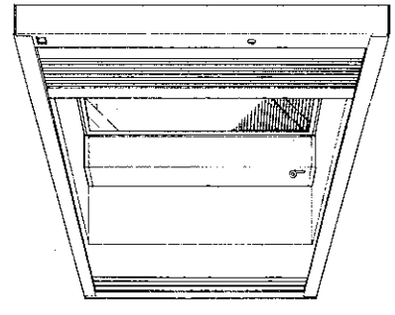

●シェード用リモコン

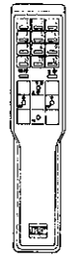

●シェード用壁スイッチ

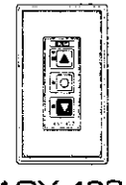

(EASY 402)

ご使用上のお願い

ガラス面や壁スイッチなどに、ストーブの熱気を直接あてないでください。

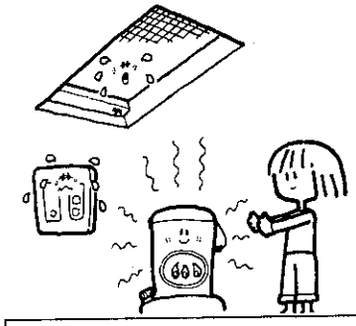

ガラスに接してカーテンやブラインド、及びシェードをつけないでください。
(ガラスの熱割れの原因となりますので、30cm程度離してください。)

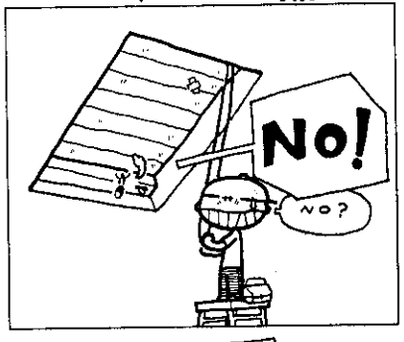

開閉する部分に物を置いたり、顔や手を絶対に出さないでください。
(安全装置はついていませんのでご注意ください。)



長期にお出かけになる時は障子を閉め、温度センサー付きの場合は、温度センサーを切にしてください。

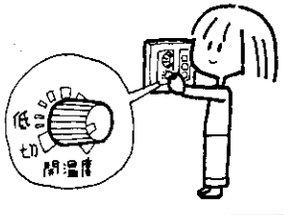

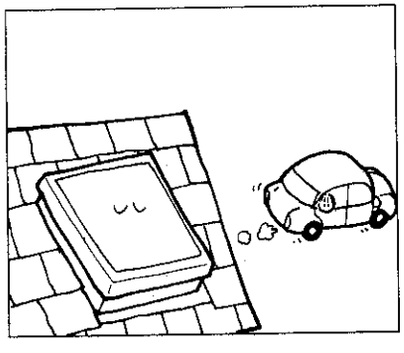

冬季に「**スカイライトIII**」が凍結した場合は、溶けるまで待ってから作動させてください。

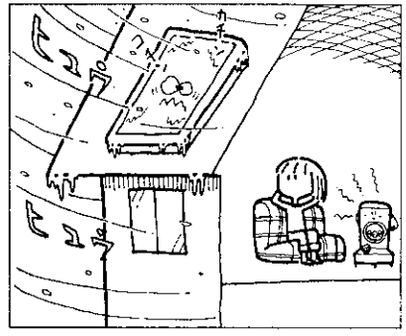

停電や故障で窓が閉められない場合は、非常用フック棒(別売り)をオペレーターボックスのフックにかけて引いてください。
約30～40回で全閉します。

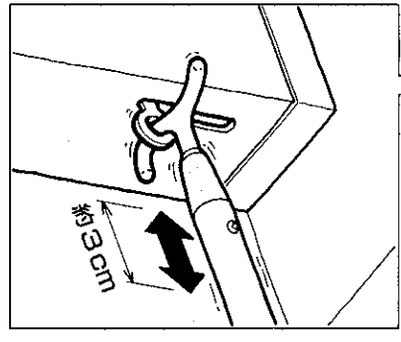

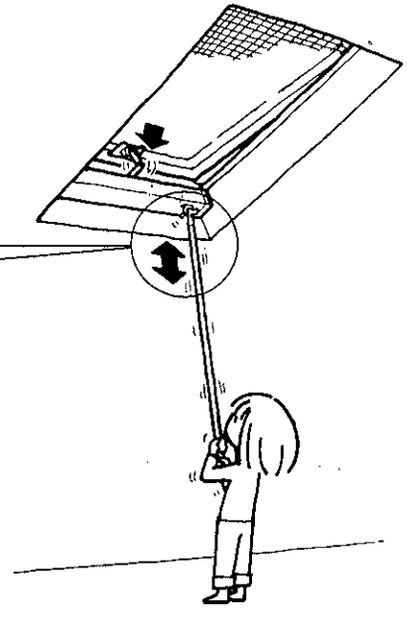

操作方法

■ スカイライトⅢの本体仕様により、スイッチの操作方法が変わります。
あらかじめスイッチの品番(EASY407等)を確認してください。

壁スイッチの場合(EASY407)

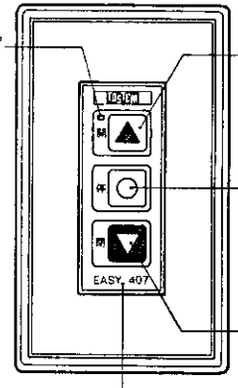

●開スイッチ▲を押すと開ランプが点灯し、全開します。障子が少しでも開いている時はランプはついたままです。

●停止スイッチ○を押すと動きが止まります。再び作動させたい場合は、開閉スイッチを押します。

●閉スイッチ▼を押すと全閉し、開ランプが消灯します。

センサー付壁スイッチ(EASY403)の場合

異常表示ランプ
(作動時にかたい異物等をはさみ込むと、ブザーが鳴り、ランプは点滅します。顔や手をはさむと非常に危険です。)
※停止スイッチ○を押すと、ランプの点滅及びブザー音が解除されます。
※ブザー音は約12秒で止まります。

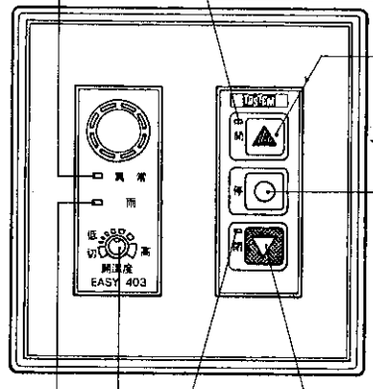

●開スイッチ▲を押すと、開ランプが点滅し、全開又は途中停止すると点灯します。

●停止スイッチ○を押すと動きが止まります。
再び作動させたい場合は、開閉スイッチを押します。

●閉スイッチ▼を押すと、閉ランプが点滅し(この時開ランプは点灯しています)、全閉すると点灯します。

雨表示ランプ
雨センサーが雨を感知した時にランプは点灯し、自動的に障子が閉まります。

ランプが点灯中に開けたい場合
開スイッチ▲を押し続けている間だけ開きます。
閉める場合は、閉スイッチ▼を押すだけで閉まります。

開温度切換スイッチ
つまみを回して、開温度を設定し、温度センサー付近の温度がその温度になると自動的に障子が開きます。

開温度の目安
低…約15℃、高…約35℃ ―― 温度センサー付近の温度です。
※設定した温度より温度センサー付近の温度が約5℃下がった時に自動的に障子が閉まります。
※開温度が設定されていると、自動運転のため閉スイッチ▼・開スイッチ▲を押しても動きません。開閉したい場合は、開温度切換スイッチを切にしてください。

センサー付アダプタ(EASY 203)の場合

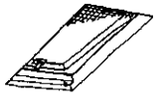

■通常での使用は、センサー付壁スイッチ(EASY 403)と同じです。 7ページをごらんください。



■アダプタからの操作

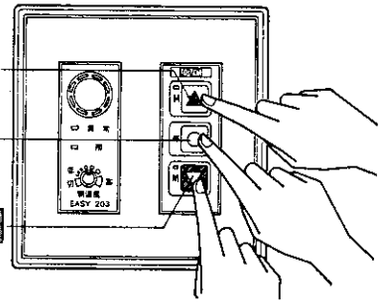

- 開けたい場合は開スイッチ△
- 途中で止めたい場合は停スイッチ○
- 閉めたい場合は閉スイッチ▽

■セントラルコントローラーからの操作

窓の開閉には十分に注意して、操作してください。

① 選択スイッチを押してチャンネルランプを移動させ、開閉したいチャンネルNo.に合わせます。

② 開スイッチ△又は閉スイッチ▽を押します。途中で停止させる時は停止スイッチ○を押します。
開閉表示ランプは開で赤に点灯し、閉で消灯します。

③ グループチャンネルスイッチを押します。各グループの設定通り複数の「スカイライトⅢ」が開閉します。

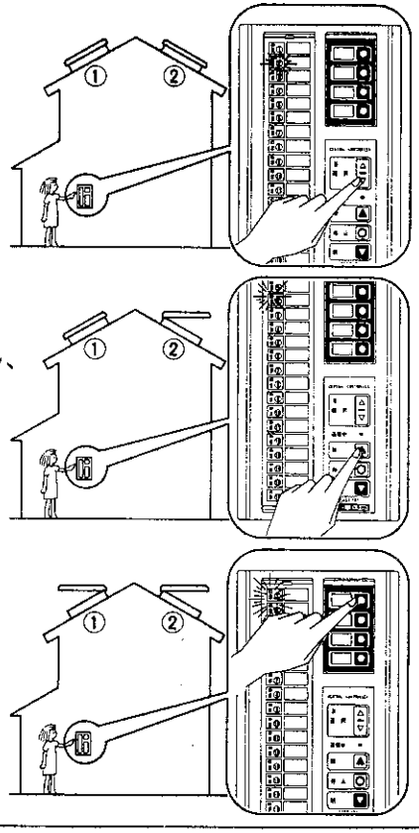

※ グループの設定を変える場合は、最寄りのトーヨーサッシ営業所へご相談ください。

■異常表示ランプとブザー音について

●閉操作中にかたい異物をはさみ込むと、ブザーが鳴り、異常表示ランプが点滅します。「スカイライトⅢ」はその状態で止まります。
異常表示ランプの点滅とブザー音は、アダプタ及びセントラルコントローラーの両方で反応します。

※アダプタのブザー音は約12秒で止まります。

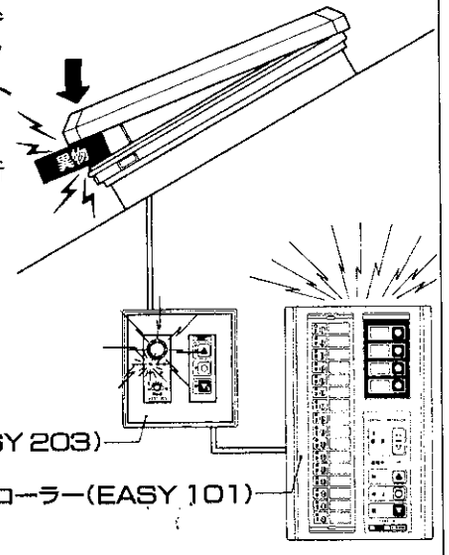

■ランプとブザー音の解除及び異物のとり除き方

①アダプタの停止スイッチ○でランプの点滅及びブザー音を解除します。

②開スイッチ△を押して「スカイライトⅢ」を開け、異物をとり除いてください。

※セントラルコントローラーの停止スイッチ○は、ブザー音だけを解除します。

※異常表示ランプが点滅したら、必ず点検し、異物をとり除いてください。

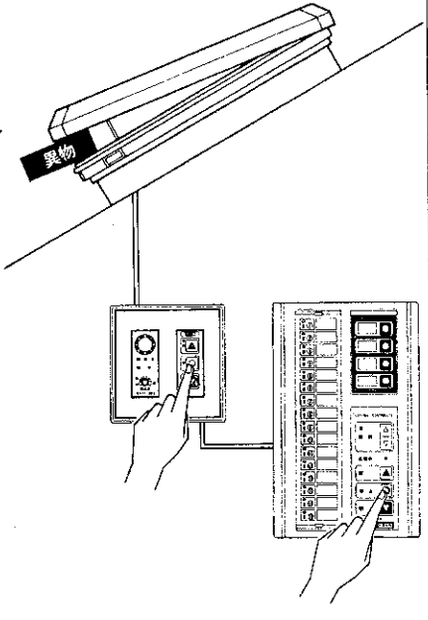

スカイライト III が動かない場合

故障かなと思う前に、もう一度この説明書をお読みになって操作してください。

1 停電ではないですか？
➡ブレーカーは落ちていないか確認してください。

☆2 可動する部分に何か物がはさまっていませんか？(過負荷状態により停止し、異常ランプが点滅します。)
➡はさまっている物を取り除いてください。
停止スイッチ○を一度押し、次に開スイッチ▲を押してください。

3 「スカイライトIII」は凍結していませんか？
➡外気温が上がり、溶けるまで待ってから作動させてください。

☆4 雨が降っている時に開けようとしていませんか？(雨表示ランプが点灯していませんか？)
➡開けたい場合は、開スイッチ▲を押し続けてください。
押している間、開きます。

☆5 開温度切換スイッチがONになっている時に、設定温度より温度センサー付近の温度が下がっていませんか？
➡開温度切換スイッチを 切 にしてください。
※開温度切換スイッチがONの場合、自動運転のため、開・閉スイッチを押しても作動しません。

注☆印はセンサー付タイプの場合の項目です。
無印は標準タイプ、センサー付タイプに共通の項目です。

☆6 大型AVテレビや電磁調理器等を使用する場合、それらの機器から発生する雑音(ノイズ)により信号が届かず、「**スカイライトIII**」のコントロールがうまくできないことがあります。(EASY 203、EASY 101の場合のみ)
その場合、雑音を発生しそうな電気機器の差し込みプラグを機器ごとに抜いて作動を確認してください。
正常に作動するようになれば、その製品が原因になっています。
➡右図のようなフィルターユニットを準備しておりますので原因となった製品に接続してください。(最寄りのトーヨーサッシ営業所へご連絡ください。)

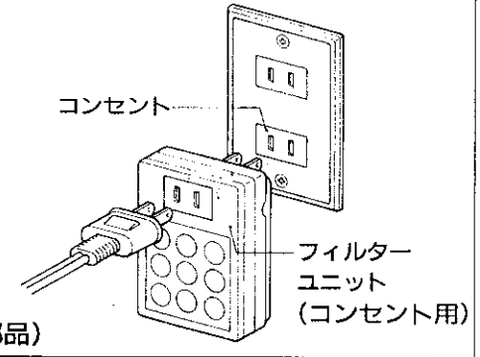

■フィルター一覧表 (別途有償部品)

品　　名	外形寸法(mm) 高さ×幅×奥行	摘　　用	対象製品名
屋外コンセント フィルター (埋込型) AC100V 50/60Hz 15A	112×90.5×31	●屋外コンセントからの操作を阻止 ●壁埋込配線用ボックスタイプ	
フィルターユニット (コンセント用) AC100V 50/60Hz 15A	97×65×41	●雑音発生や低インピーダンス機器のプラグに接続して障害を防止 ●プラグインタイプ	●大型AVエアコン ●電磁調理器 ●エアコン ●洗浄便座 ●やぐらこたつ(位相制御) ●超音波加湿器 その他
フィルターユニット (直結型) AC100V 50/60Hz 15A	35×85×20	●低インピーダンス器具に接続して障害を防止 ●直結タイプ	●大容量照明 ●エアコン ●ビルトインエアコン ●ホーム保安灯

以上を確認しても動かない場合は、最寄のトーヨーサッシ営業所又は商品相談室へご連絡ください。

保証について

保証期間

製品取付け完了日から２年間。

※取付け完了日とは家の引渡し日をいいます。

保証内容

自然条件下で通常の取扱いによって生じた性能及び機能の低下によるもの。

（内容）

①変形・破損（製品の性能・機能を損なう状態）

②腐食・変色（カタログで明示する性能を満たさない状態）

③開閉不良（カタログで明示する性能を満たさない状態）

保証の免責

原因が次に定める項目に該当する場合は、保証期間内であっても有償となります。

①環境が特に悪い場所に取り付けられたもの。

②カタログ等に表示する取扱い方法から逸脱したもの。

③使用者及び第三者の故意または、過失が確認されたもの。

④カタログ等に表示した以上の性能を必要とする個所に取り付けられたもの。

⑤不可効力（天災・地震・地盤沈下・火災・爆発・騒乱等）。

⑥建具構成材であっても、当社供給範囲外のもの。

⑦一般住宅用とは認められない使用目的に使われたもの。