3本レール3枚引き窓
網戸アタッチメント取付説明書

説明書番号
MN-1700

■本説明書では、お使いになる人や他の人の財産への損害を未然に防ぐため
次のような絵表示をしています。

絵表示	意味
お願い	取り扱いを誤ると、使用者が傷害を負う危険や物的損害の発生が想定されますので、「必ず行なっていただく事」を示しています。

お願い　本作業は網戸を建て込む前に行って下さい。

■セット内容

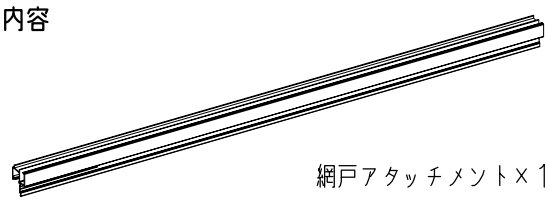

網戸アタッチメント×1本

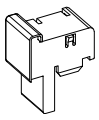

端部キャップ（R）×1個

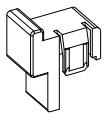

端部キャップ（L）×1個

固定用φ4x13ドリルビス
注）余る場合があります。

1 網戸アタッチメントの取付け

1．下図を参考にして、網戸アタッチメントをした枠に取付けて下さい。

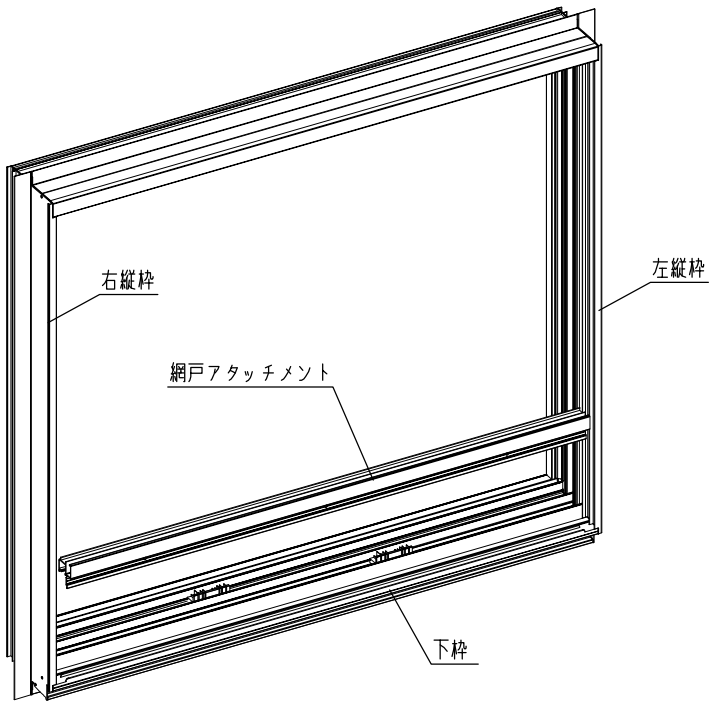

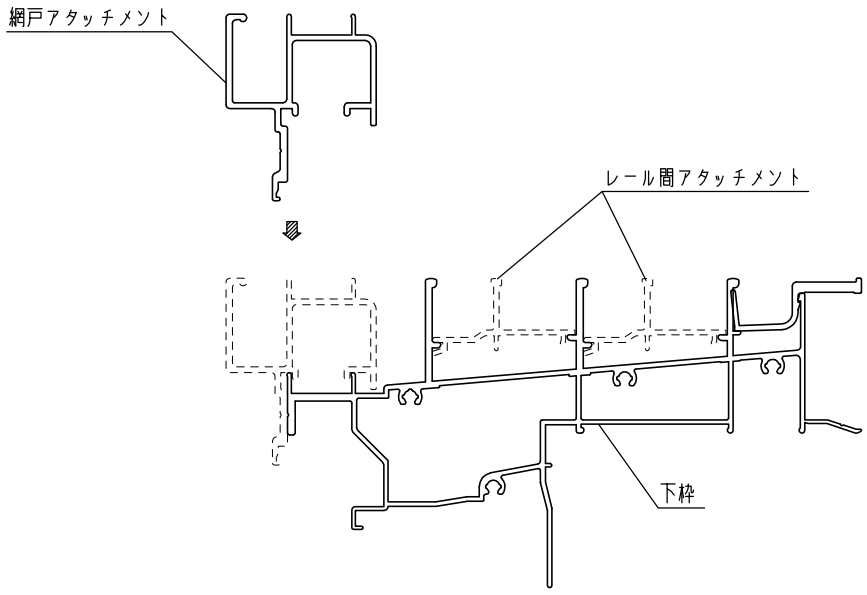

2 端部キャップの取り付け

1．網戸アタッチメントの両端に、端部キャップを嵌め込んで下さい。

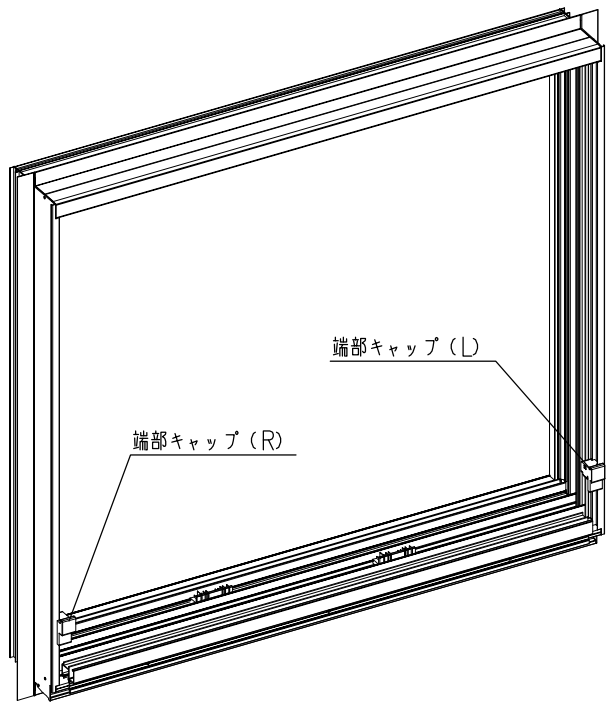

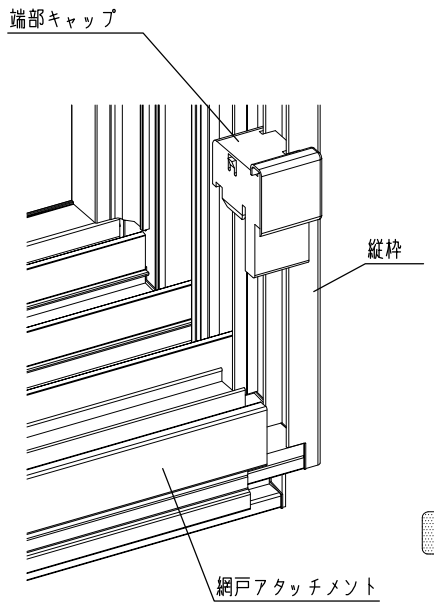

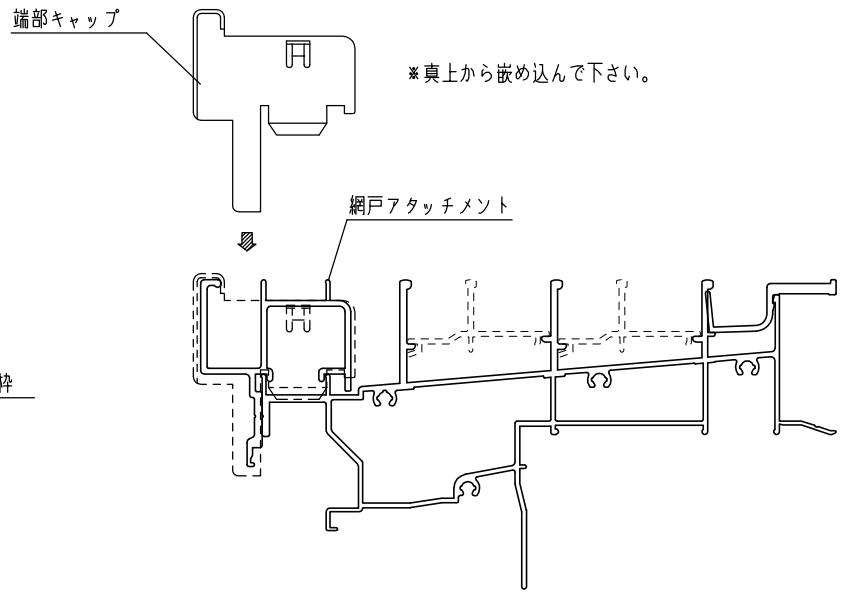

お願い　端部キャップを取付けることにより、網戸アタッチメントの左右のチリ出しが出来ます。
必ず、固定ビスを止める前に、端部キャップを取付けて下さい。

3 網戸アタッチメントの固定
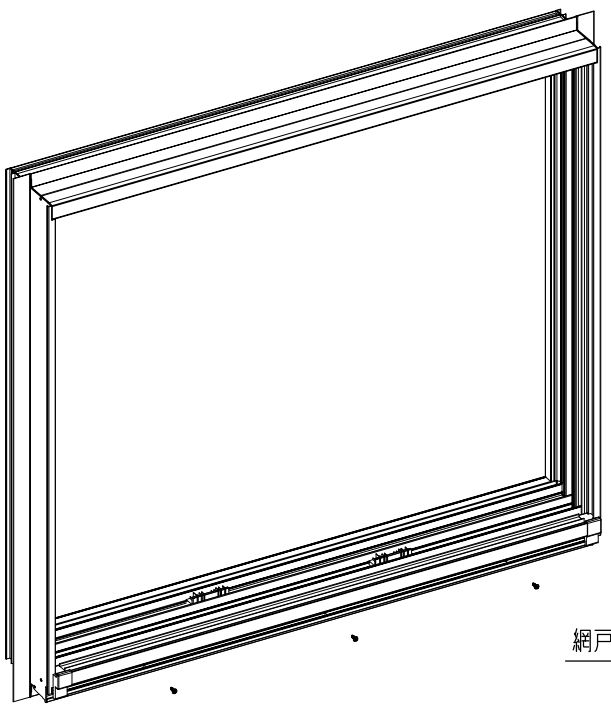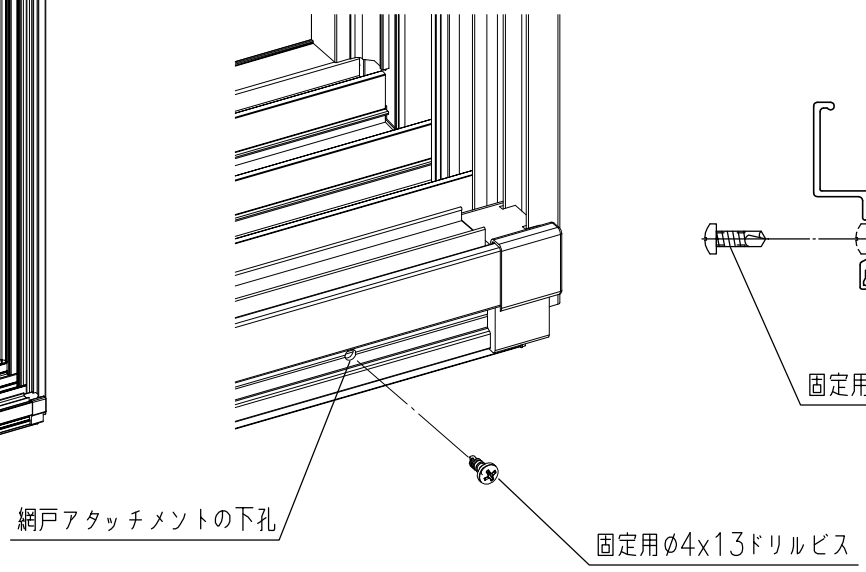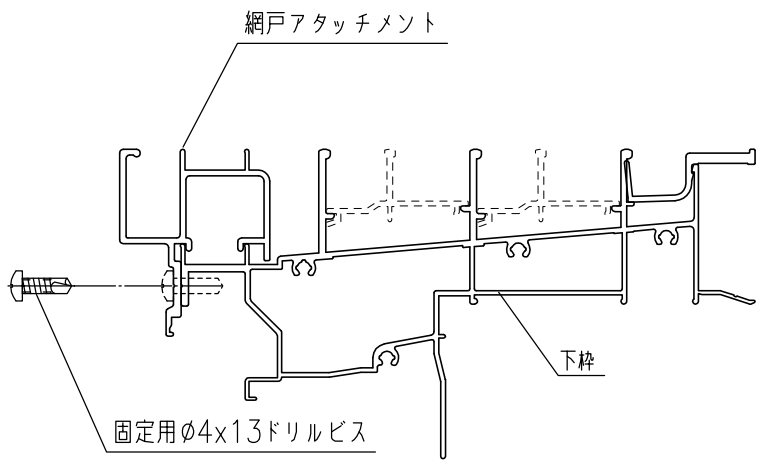
1．網戸アタッチメントの下孔に合わせて、固定用φ4x13ドリルビスで網戸アタッチメントを下枠に固定して下さい。