8. 給水・排水工事 (注)給・排水工事は、必ず水道工事店様にお願いしてください。

■給水栓の接続

混合水栓をゴムパッキン、ナット座金でカウンターに固定します。

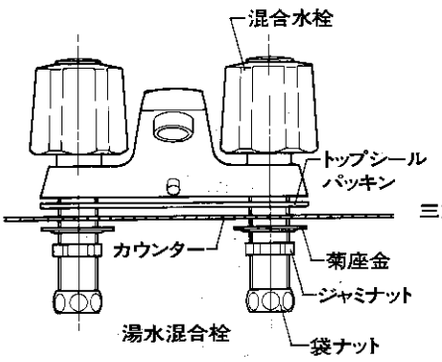

■排水管接続

パッキンを確実に差し込み、袋ナットを十分締めてください。

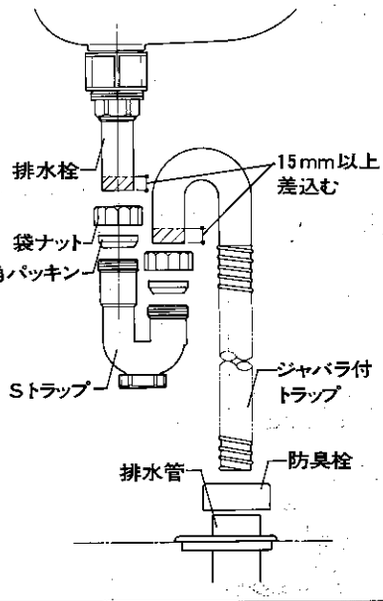

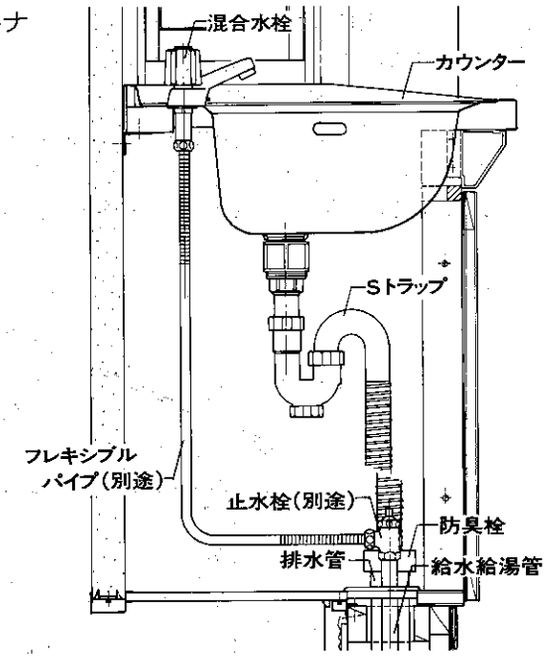

シャワーセットの場合

■給水栓の接続

1. シャワー本体及び混合栓をそれぞれパッキン、座付ナットでカウンターに確実に固定します。
2. シャワーホースと混合水栓を、シャワー用逆止弁で接続します。
3. 給水、給湯管、止水栓及び逆止弁を接続します。

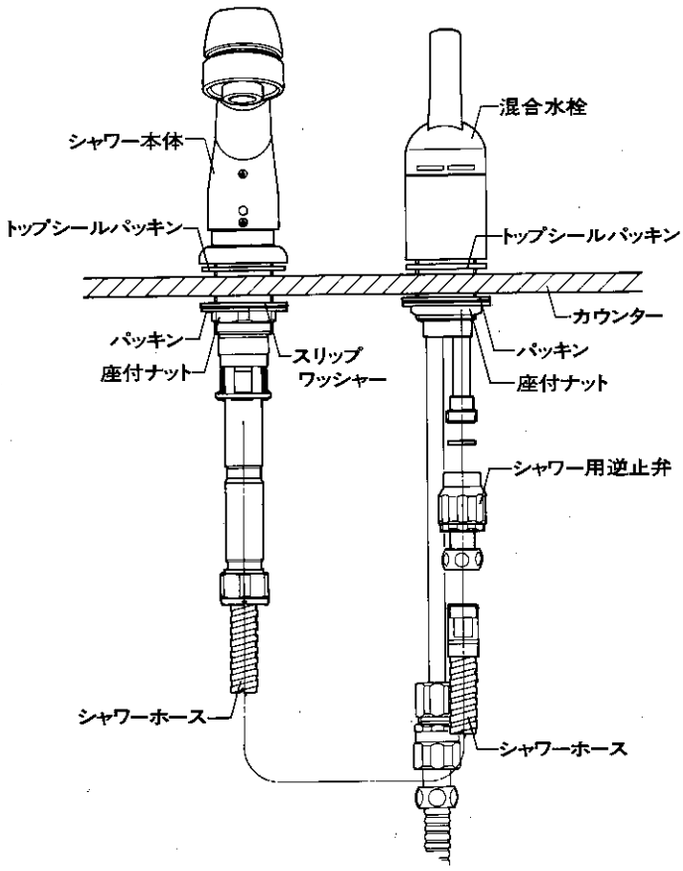

■排水管の接続

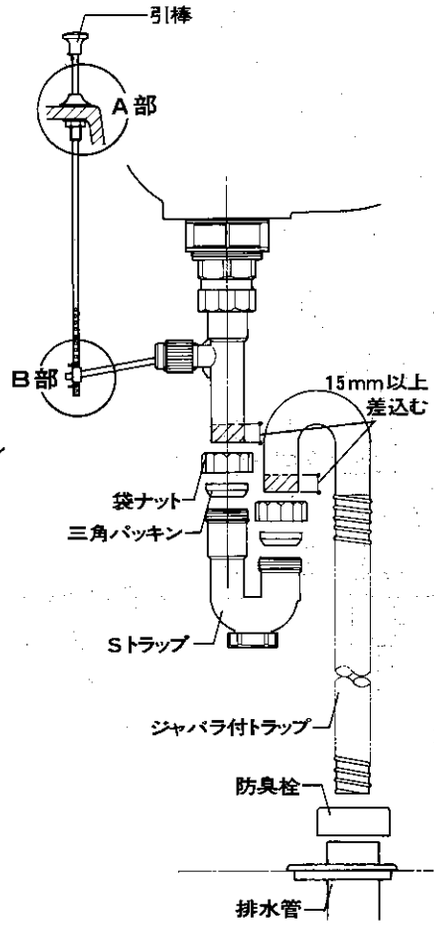

<A部詳細>

● パッキン、ワッシャーをはめ込みナットで確実に固定します。

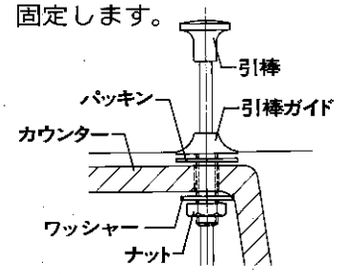

<B部詳細>
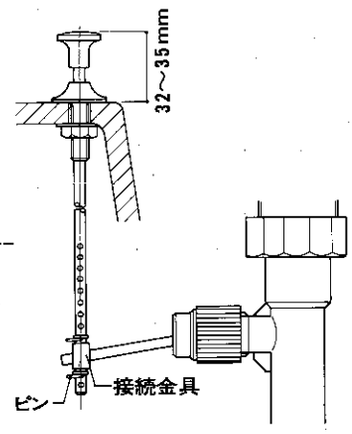
※引棒を押し下げた時に、引棒の先端からカウンターの距離が約32～35mmになるように接続金具の位置を調整してください。