TOSTEM
トーヨーサッシ株式会社

面格子用飾り 取付け説明書

MAB-443
7-70728.②.Ⓐ

● この飾りは、スペーサーの交換により アルミ面格子Ａ型・面格子付サッシ アトモス・ＣＸのいずれにも取り付けられます。

※ 下記の機種には取り付けられませんのでご注意ください。

面格子付サッシアトモス	太格子・千本格子・及びたて格子 H3.0尺を超えるもの
面格子付サッシＣＸ	H3.0尺を超えるもの

■姿図

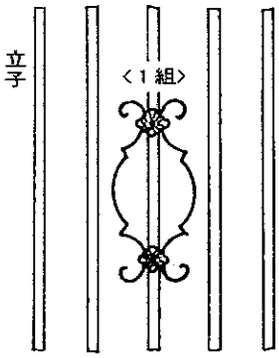

2組1梱包です(コードBRW3X50)

■セット部品一覧表

名　称	入数
曲げ飾り	4
飾り	4
取付けバンド	4
アルミ面格子 Ａ型用スペーサー	4
面格子付サッシアトモス ・ＣＸ用スペーサー	4
ナベ小ネジM4×6	8

■取付け順序

1. まず、取付け位置を決めます。
（下図飾り使用例参照）
2. 次に、番号順に取り付けます。

①立子に、スペーサーと曲げ飾りを組み合わせます。

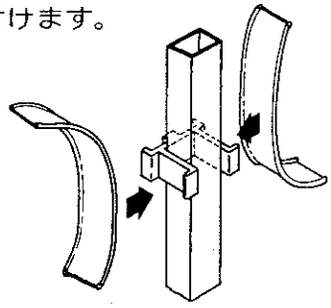

②次に飾りを組み合わせます。

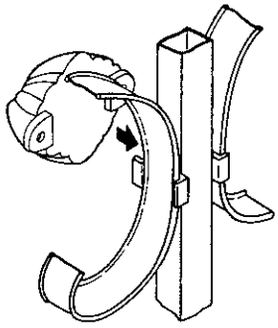

③軽く仮止めをして、全体のバランスを取ってから本締めします。

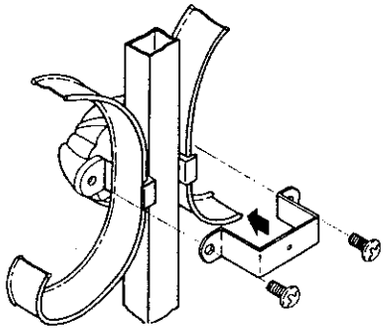

■各部名称図

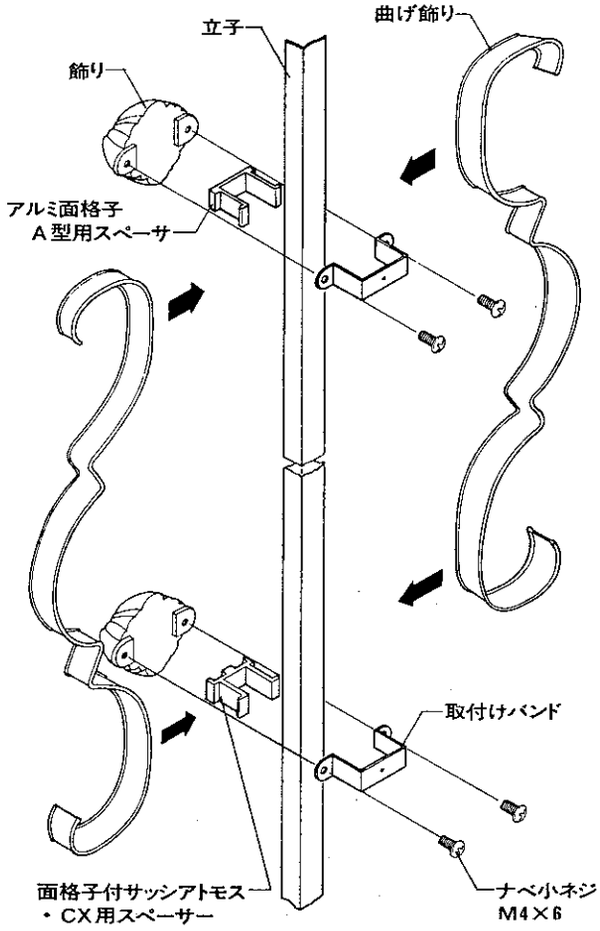

■飾り使用例

● アルミ面格子Ａ型の場合

呼称2630

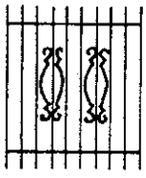

呼称2645

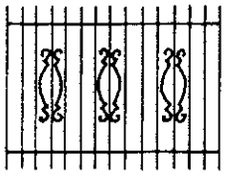

呼称2660

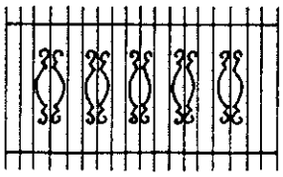
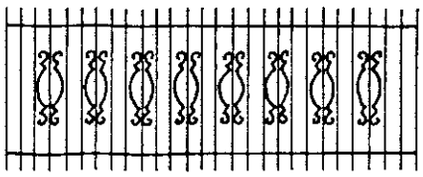
呼称2690