トステム株式会社

NCVオペラ 両タテ辷り出し窓　組立て・取付け説明書

●この説明書は組立て後、必ず施工される方にお渡しください。

■施工される方へのお願い

●本説明書で使われているマークには、以下のような意味があります。

⚠注意…取扱いを誤った場合に、使用者が中・軽傷を負う危険および物的損害の発生が想定されます。冒頭にまとめて記載していますので必ずお読みください。

⚠注　意

●両縦枠に張り付けてあるコーキングシーラーが、下枠のまわりにはみ出すように合わせてからねじ止めしてください。ねじ止め後、ゆるみ・がたつきのないことを確認してください。雨漏りの原因になるおそれがあります。

●枠は必ず躯体に仮止めした状態で水平・垂直を出し、対角寸法・枠と障子のチリ寸法を合わせてから、固定してください。雨漏りや開閉不良の原因になるおそれがあります。

■施工上のお願い

●グレイジングチャンネルは別売りで用意しています。

●必ず指定のねじで組立て・取付けしてください。

■ねじ一覧表

※本文図中の㋑～㋭は、ねじの種類を表します。

組立て用				取付け用	
㋑	㋺	㋩	㋥	㋬	㋭
φ4×20バインドタッピンねじ	φ4×20ナベタッピンねじ	M4×10皿小ねじ	M4×8皿小ねじ	φ2.1×25釘	φ3.5×20皿木ねじ

1 枠の組立て

●4方の枠をねじ止めします。

⚠注意

●両縦枠に張り付けてあるコーキングシーラーが、下枠のまわりにはみ出すように合わせてからねじ止めしてください。ねじ止め後、ゆるみ・がたつきのないことを確認してください。雨漏りの原因になるおそれがあります。

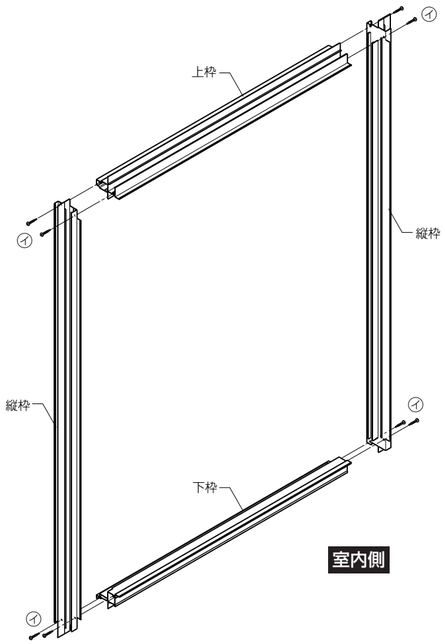

2 障子の組立て

❶ガラスにグレイジングチャンネルを巻きます。
❷上下桟をはめ込みます。
❸縦框・召合わせ框をねじ止めします。

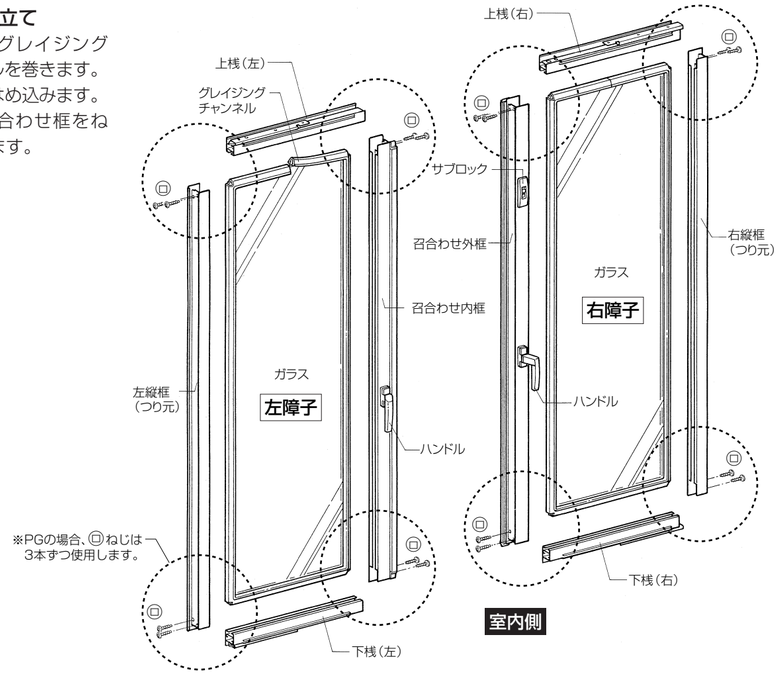

3 ロッドの取付け

※ロッドは右障子（内観）にだけ取り付けます。

❶サブロックを開にします。（A部）
❷ハンドルを下へ向けます。（B部）
❸ロッド（上用）を、召合わせ外框の上から差し込みます。（C部）
❹ロッド（上用）の下端がグレモン本体に突き当たったら、回転できなくなるまでねじ込みます。
※グレモン本体の上部はすりばち状になっているため、ねじ穴を簡単に捜せます。（D部）
❺ロッド（下用）を召合わせ外框の下から差し込み、同様にねじ込みます。
❻ロッドキャップのリブを室内側に向けて取り付けます。（E部）

■A部詳細図

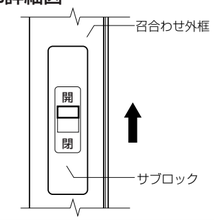

■C部詳細図

※ロッドには上用・下用があります。（上用には上表示シールが張ってあります。）

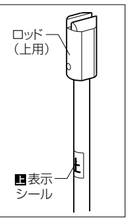

■E部詳細図

※ロッドキャップの穴がロッドと合わない場合は、ロッドを少しゆるめてロッドキャップと合わせてください。

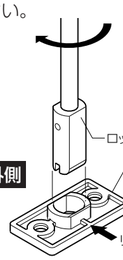

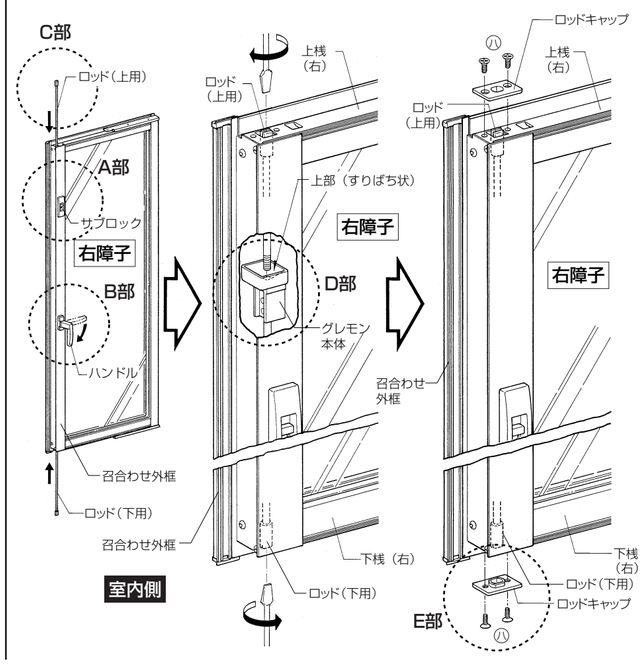

4 障子の建込み

●障子に付いている上下アームを引き出し、約60°広げて枠にねじ止めします。

5 ロッド受けの調整

●グレモン錠のロッドがロッド受けに入らない場合または施錠して障子がガタつく場合は、取付けねじをゆるめロッド受けの位置を調整します。

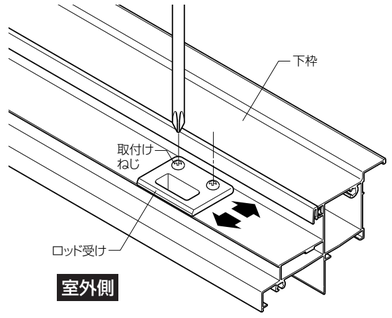

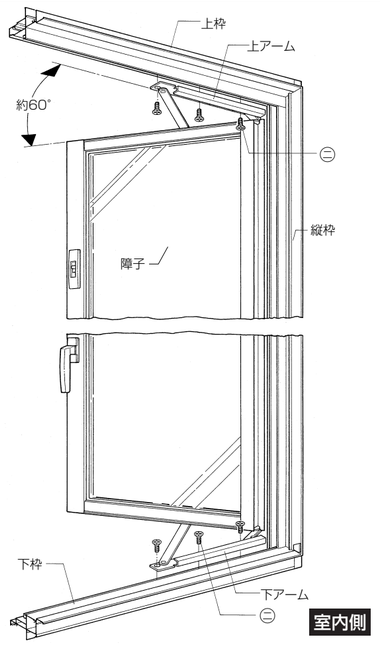

6 躯体への取付け

●枠に障子を建て込んだまま、躯体に取り付けます。

⚠注意
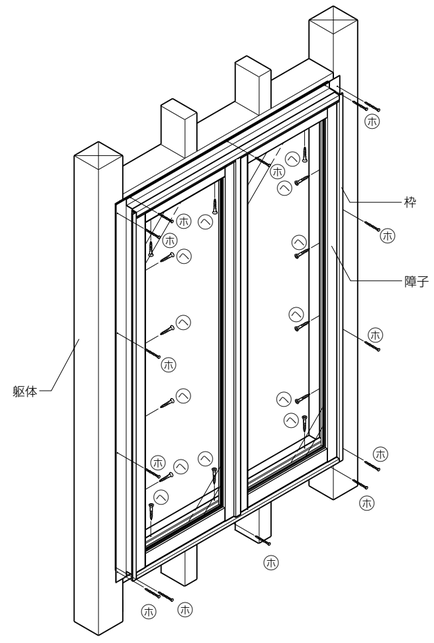
●枠は必ず躯体に仮止めした状態で水平・垂直を出し、対角寸法・枠と障子のチリ寸法を合わせてから、固定してください。雨漏りや開閉不良の原因になるおそれがあります。