㈱新日軽 断熱ドア枠A型　別売アンカーセット　取扱説明書

MI－1012

【1】上枠・竪枠アンカー

・図－1を参考に付属のビスで取付けて下さい。

注意　上枠と竪枠では取付孔が異なります。

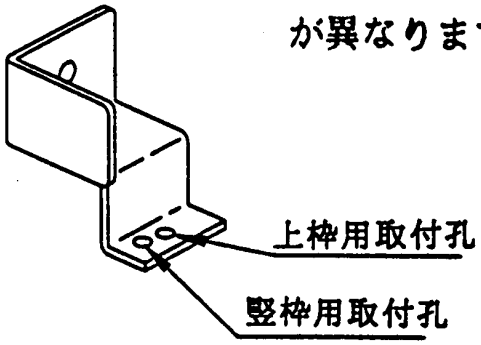

図－1

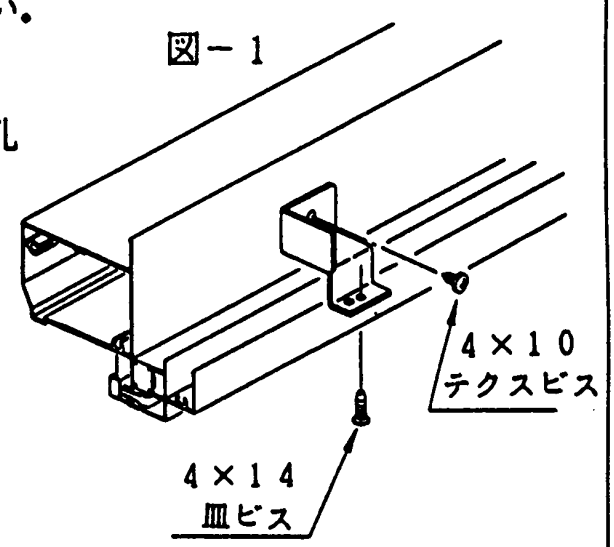

【2】下枠アンカー

・アンカーを回転させて下枠に固定します。

（図－2を参考に取付けて下さい。）

図－2

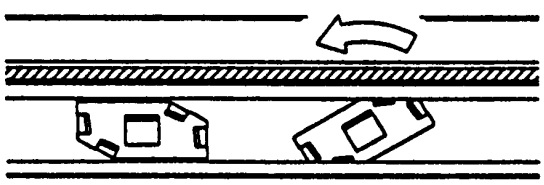

下枠に差し込み　回転して固定します。

《アンカー取付図》

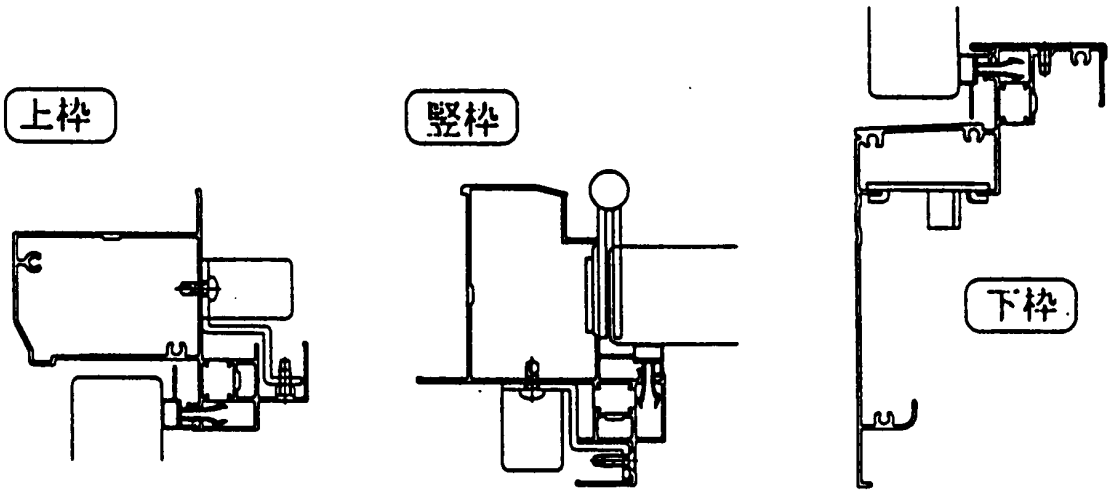

㈱新日軽株式会社