アルプラクラス・アリッツ 防犯スチール電動用ガイドレール 取付説明書

説明書番号	MN-1432

◪ 本説明書では、お使いになる人や他の人の財産への損害を未然に防ぐため次のような絵表示をしています。

絵表示	意　味
お願い	「必ず行なっていただく事」を示しています。

◪ 本製品の明細は以下の通りです。

ガイドレール（右）（左）、ビスセット

◪ その他の梱包

本体　ボックスカバー　枠　障子　網戸

◪ 取付け概要

・左右のガイドレールを添え付けのネジにて縦枠に固定します。

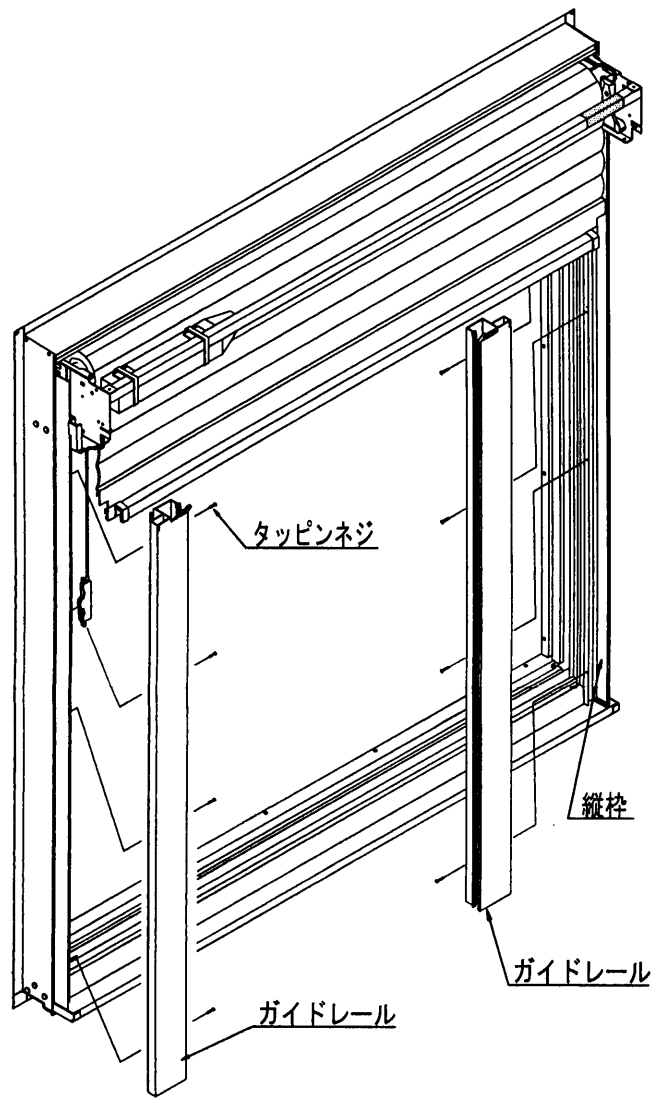

手順１：非常開放レバーの仮固定

外観左側のガイドレールを取付ける前に、非常開放レバーを下図のように仮固定します。

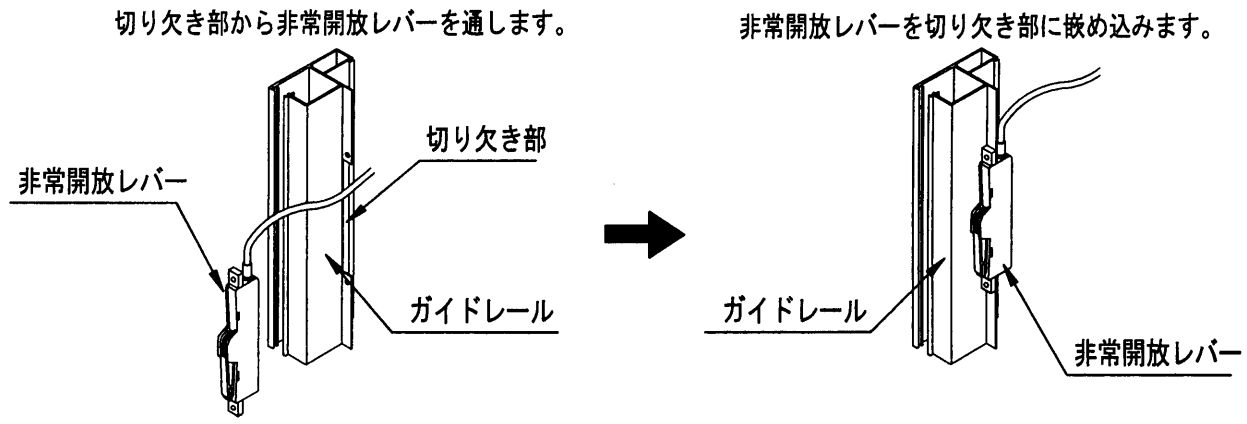

手順２：ガイドレール取付け手順

下図①、②、③の順にガイドレールを取付けます。

①ガイドレール上部（チューリップ形状部）を幅木に合わせて差し込みます。

②非常開放レバーのワイヤーを縦枠の図示の部分に添わせてください。

③ガイドレールを縦枠に嵌め合わせ、ビスで固定します。

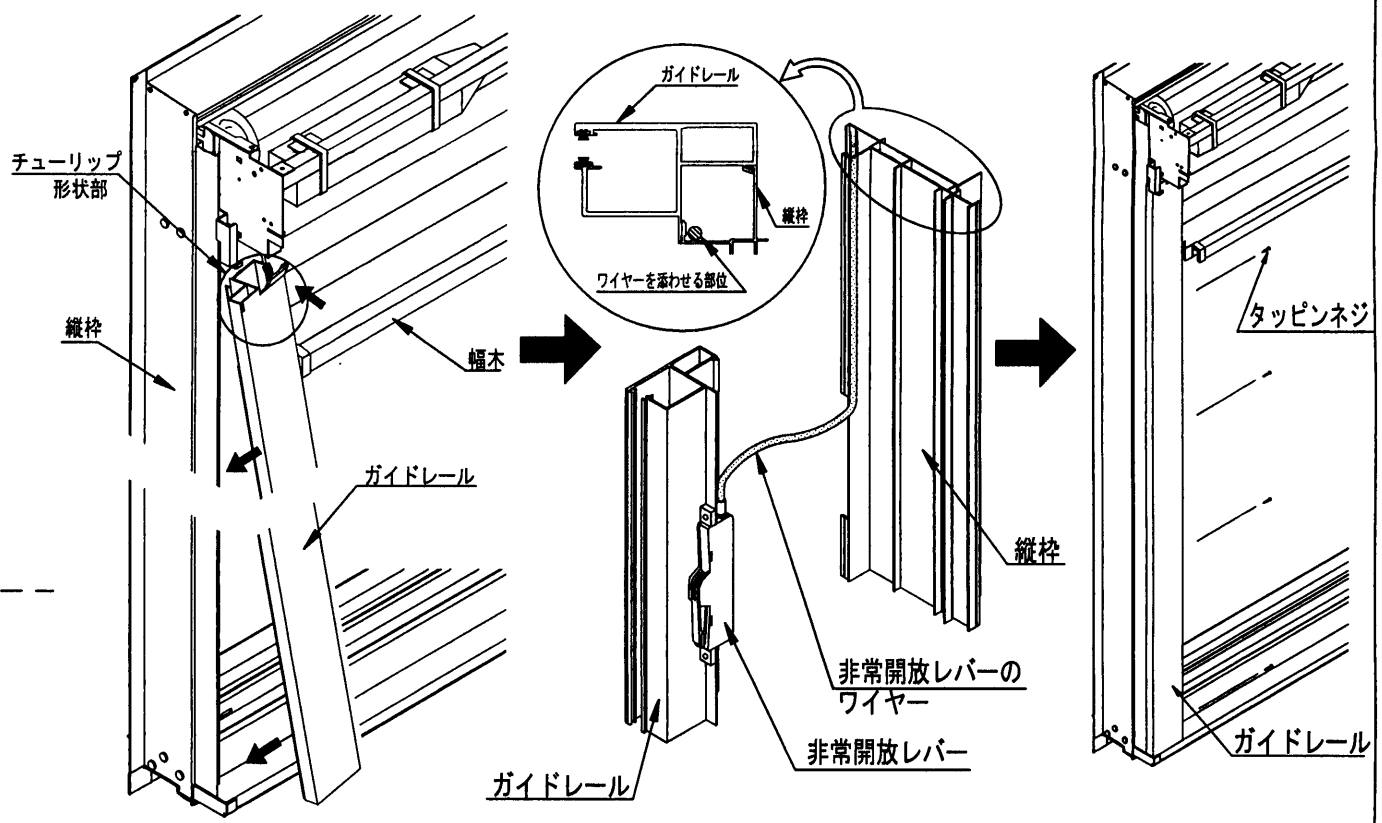

ガイドレールを縦枠に嵌め合わせる際に、下枠部を傷付けない様に取付けて下さい。

※ガイドレールと縦枠が完全に嵌め合わされていることを確認してからビスで固定してください。（断面図　参照）

手順３：非常開放レバーのビス止め

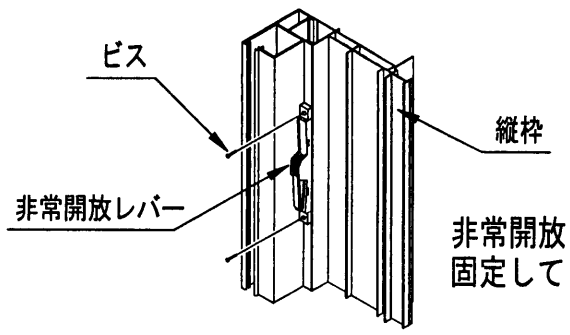

非常開放レバーをビスで固定してください。

◪ ガイドレールの取付け（断面図）

お願い　下図のようにガイドレールと縦枠が完全に嵌め合わされていることを確認してからビス止めしてください。
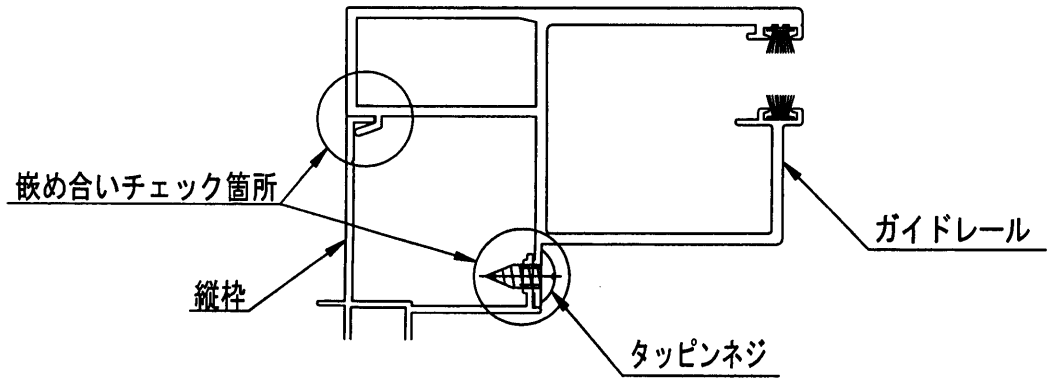
嵌め合わせが不完全だとシャッターの作動不良の原因や性能上支障が出る恐れがあります。