5. 開口部の作成と出窓本体の取付け

■開口部の作成と給排水用の穴あけ

1. 窓台まぐさの板厚は45mm以上のものを使用してください。
2. 水平・垂直・ネジレを水準器・下げ振りで確認し、調整してください。
3. 窓台に、図のように給湯管・排水管・給水管の穴をあけます。(A部詳細参照)

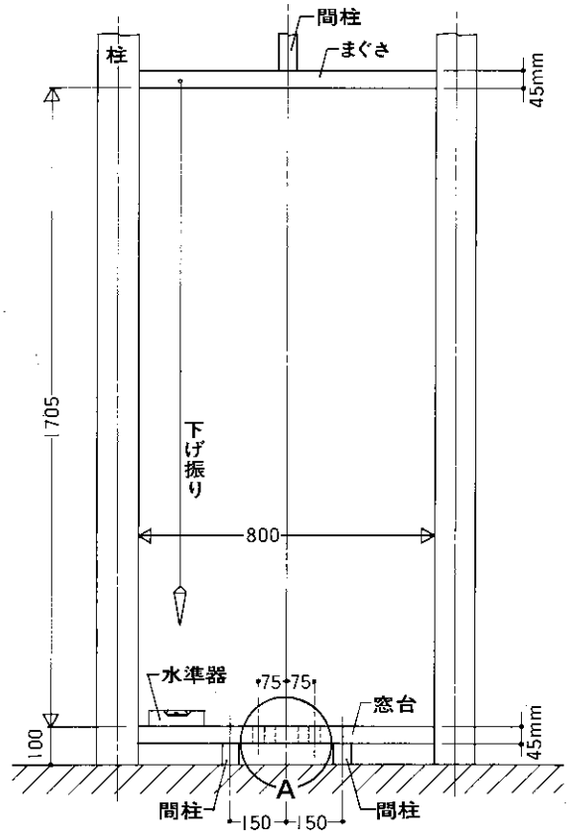

〈A部詳細〉

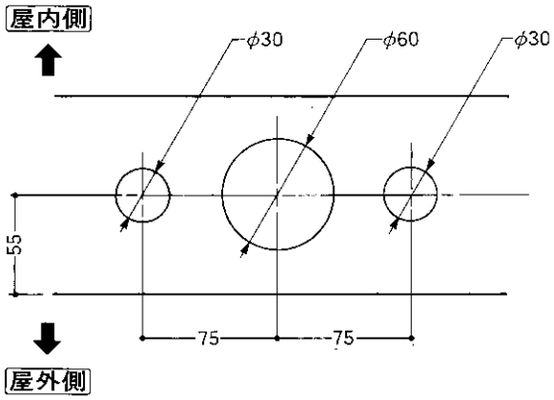

■出窓本体の取付け

本体の固定(屋外側)

1. 開口部の水平・垂直・寸法を確認し、本体を差し込みます。本体の水平・垂直を出し、ネジ及び釘で固定します。

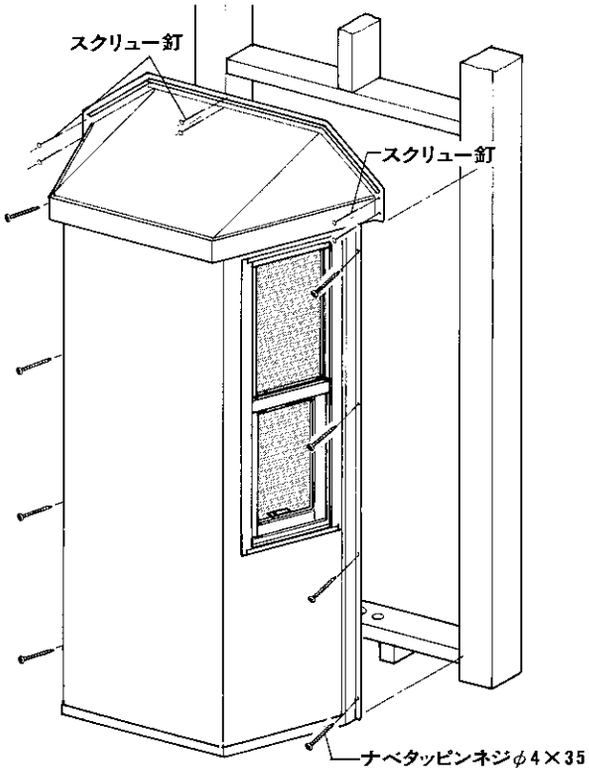

(屋内側)

2. 柱と縦枠のすき間に詰木をし、木ネジで固定します。

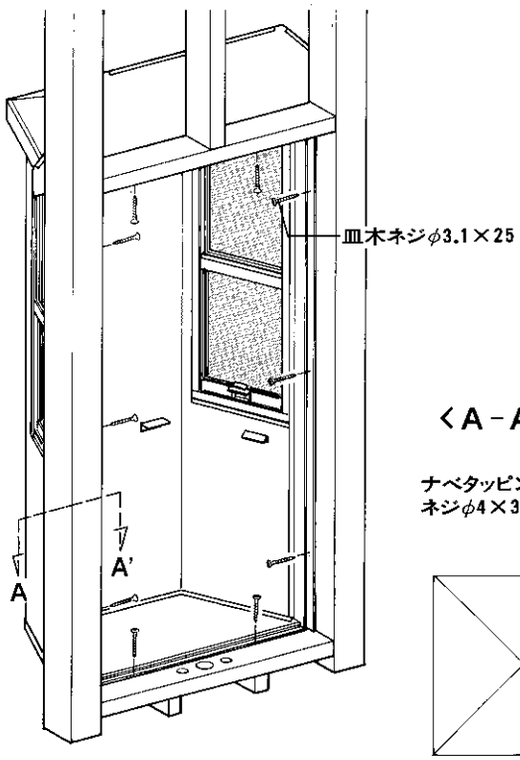
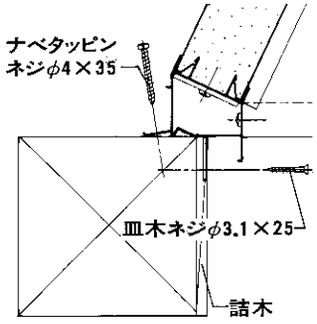
〈A-A'断面図〉