4.障子の組立てと取付け

■上げ下げ障子の組立て

1.縦框と上下桟どちらかをL字形に組み立てます。
2.グレイジングチャンネルを回したガラスを差し込みます。
3.もう片方にL字形にした形材を差し込み、固定します。

●ガラス寸法 402(H)×202(W)mm(2枚)

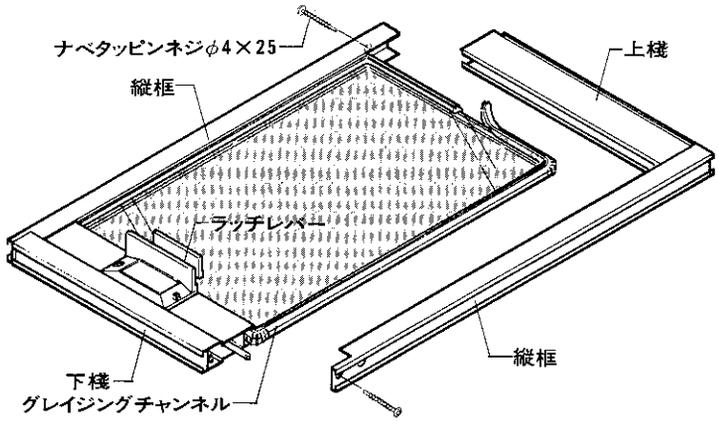

● 本体への障子の取付け

●ラッチレバーを押し下げ、障子をはめ込みます。

●縦枠アタッチメントを押し込み、上部をネジ止めします。
次に、障子を上げて下部をネジ止めします。

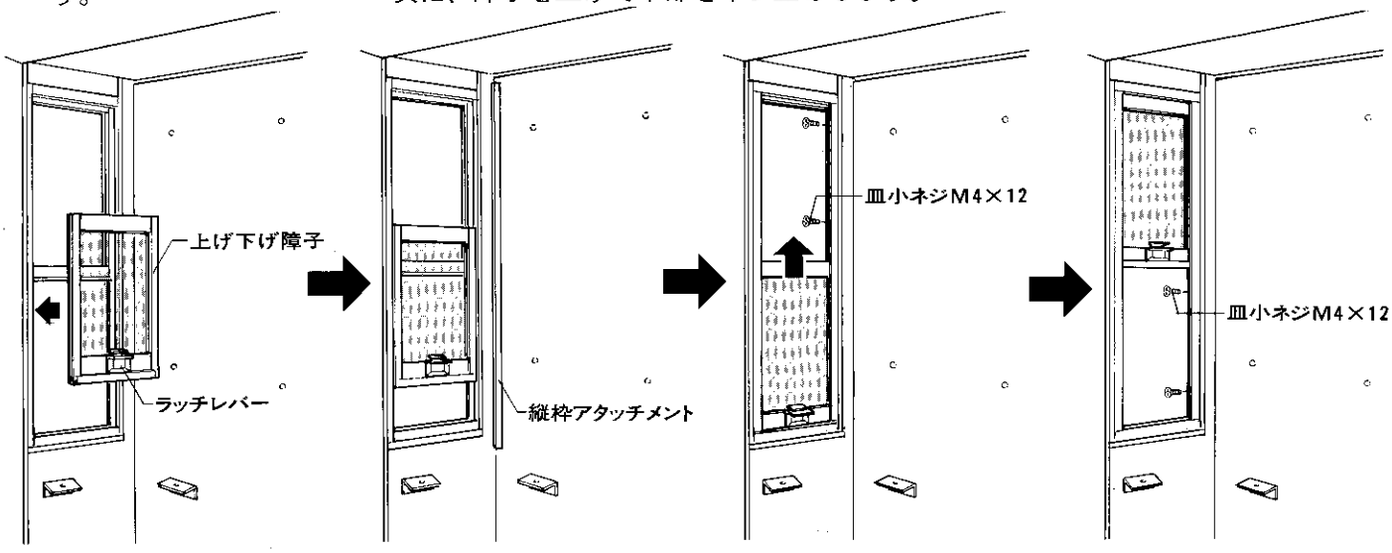

■FIX部のガラス入れ……●ガラス寸法＝463(H)×207(W)mm(2枚)

1.ガラス上部を溝に差し込み、ガラスライナーにガラス下部を乗せます。

2.押縁で押さえます。
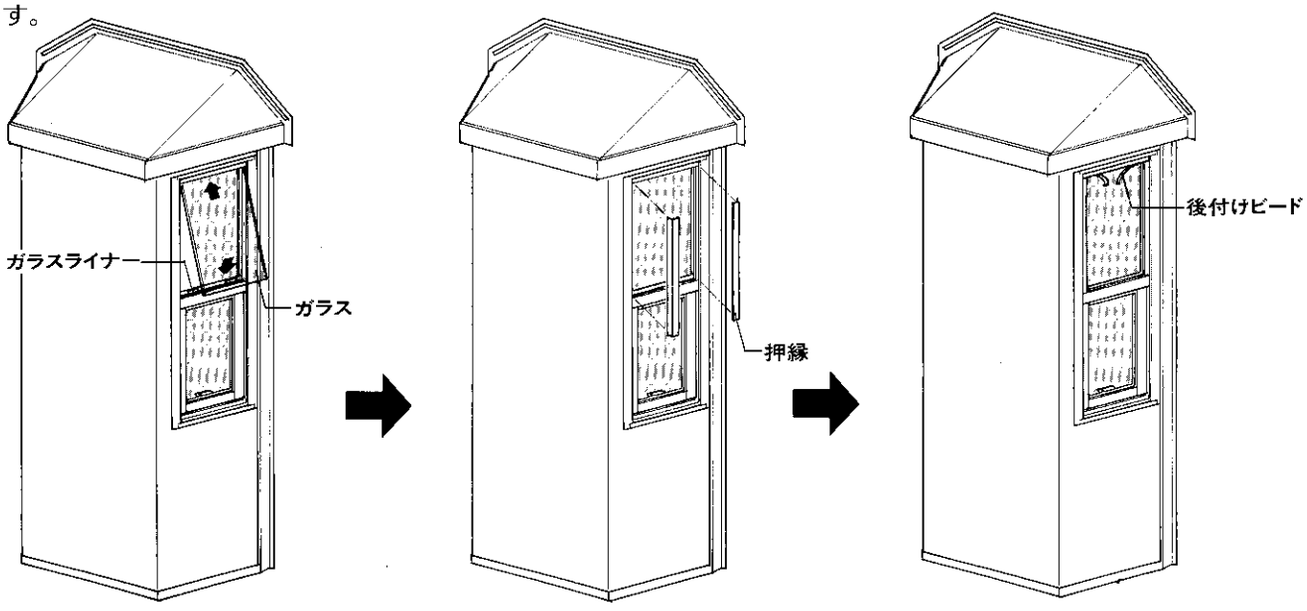
3.後付けビードでガラスを固定します。