新日軽コンポーレ 2400 2000DX 電気錠付タイプ

取扱説明書

お客様へのお願い

このたびはコンポーレ 2400 2000DX 電気錠タイプをお買い上げいただきまして誠にありがとうございました。コンポーレ 2400 2000DX 電気錠タイプはキーを使わずに出入りできるシステムを採用しております。

本システムを正しくご使用いただくために〝取扱説明書〟をご熟読の上、大切に保存してください。

目　次

1．システムの概要……3
2．構　　成……3
3．構成部品……4～5
4．ご使用前に……6
5．ご使用方法……7～8
6．使用上のご注意……8
7．コンストラクションシステムキーについて……9
8．修理サービスを依頼される前に……10
9．各構成部品の定格……11～12

新日軽株式会社

MIWA 美和ロック株式会社

1．システムの概要

本システムは、従来通りキー（鍵）またはサムターン（内錠）でも出入りできますが、エスカチオン内蔵のテンキーより暗証番号を入力するかもしくはインターホンで来意を告げ、室内の操作表示器の押ボタンを押してもらって、電気錠を解錠できる、すなわちキーを持たずに出入りできる装置です。

2．構　　成

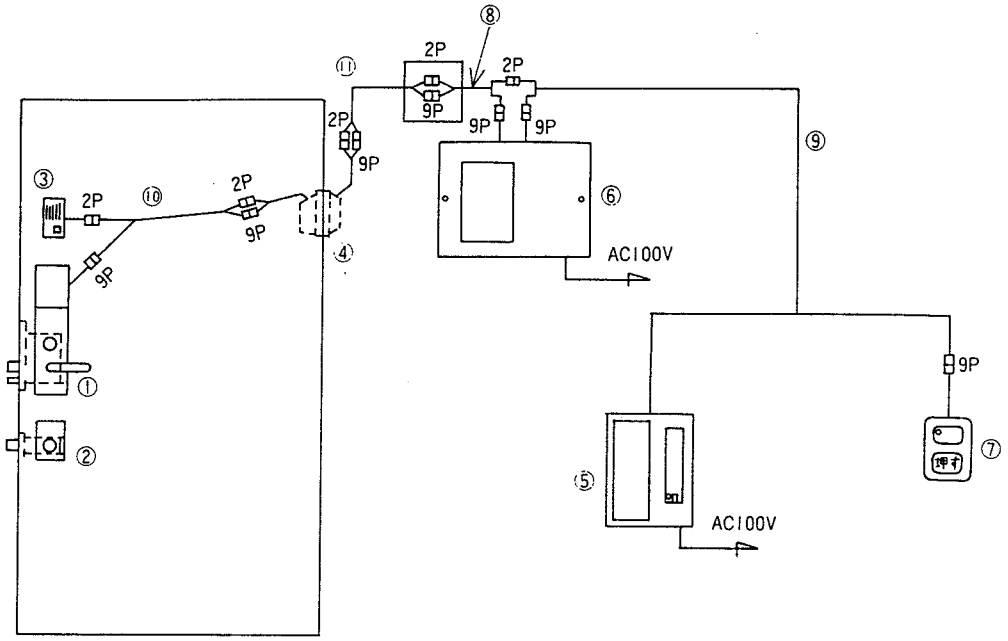

No.	品　　名	型　　番	個数	備　　考
①	テンキー付電気錠	DL—316	1	
②	本　締　錠	DL—318	1	
③	インターホン	EW—76	1	
④	通電金具	EW—77	1	
⑤	インターホン親機	NETC—839	1	
⑥	電源ボックス	EW—80	1	
⑦	操作表示器	EW—79	1	
⑧	屋内配線ケーブルA	EW—83	1	11芯、5m
⑨	屋内配線ケーブルB	EW—86	1	11芯、20m
⑩	扉内配線ケーブル	EW—81	1	11芯、3m、扉内にセット済
⑪	枠内配線ケーブル	EW—82	1	11芯、2m

3．構成部品

テンキー付電気錠

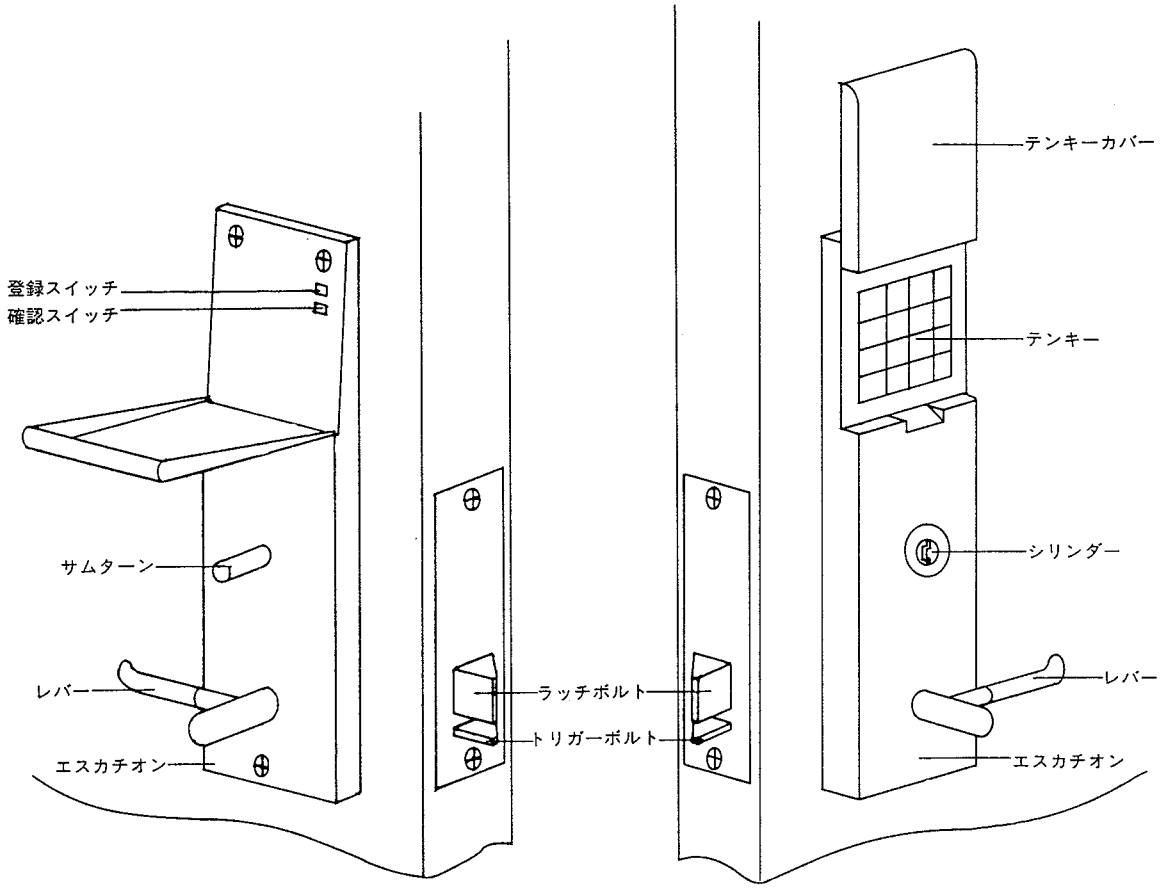

本締錠

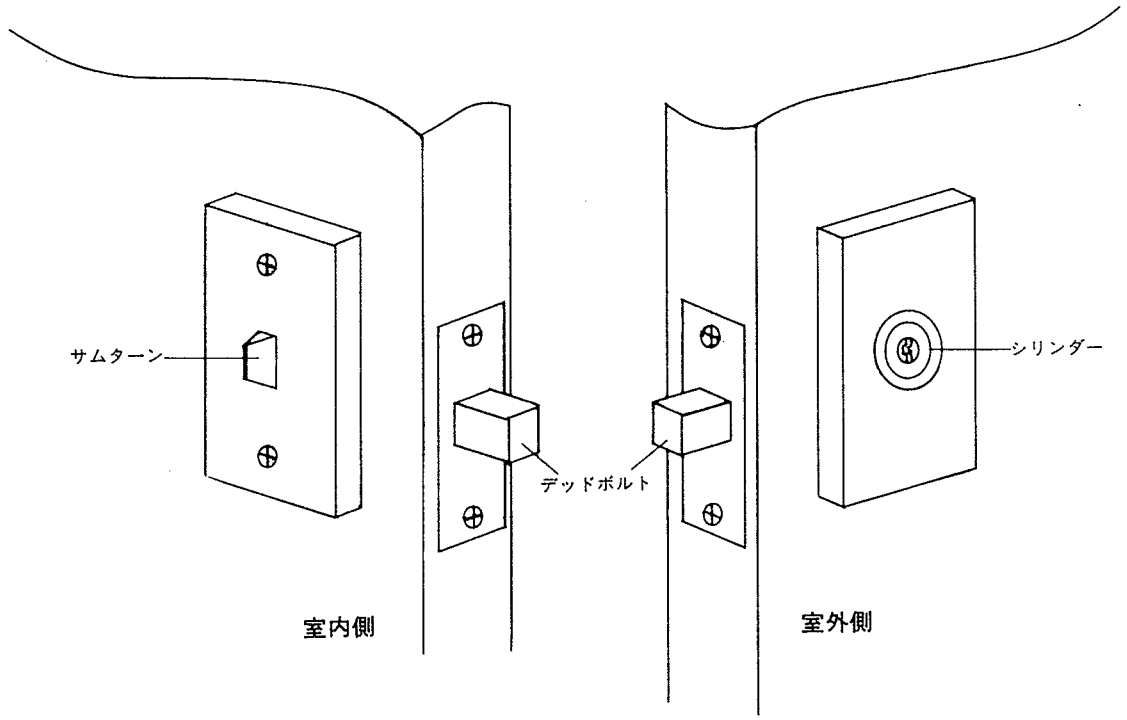

インターホン

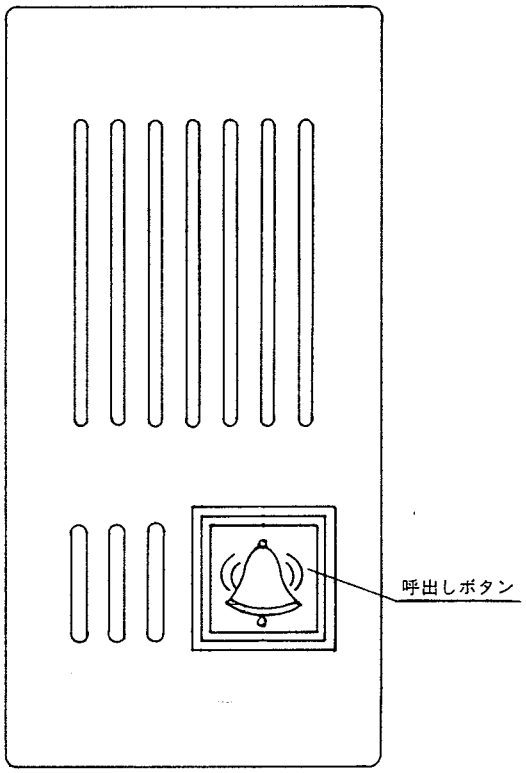

インターホン親機

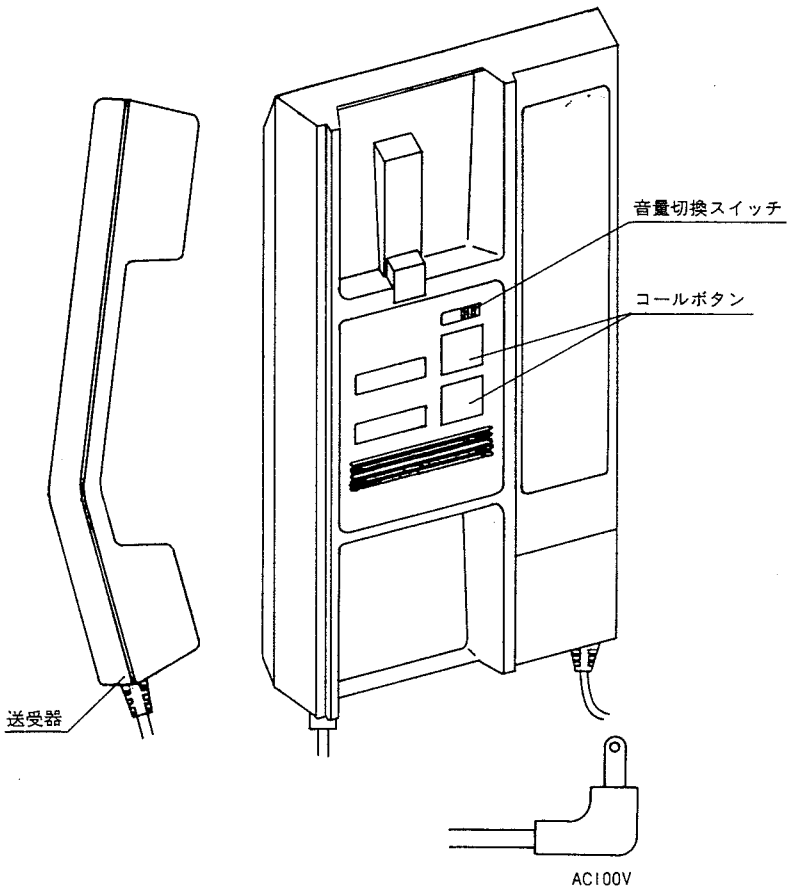

電源ボックス

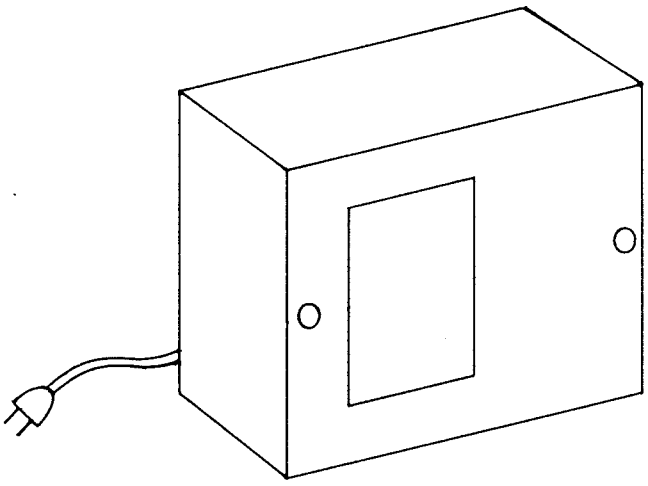

操作表示器

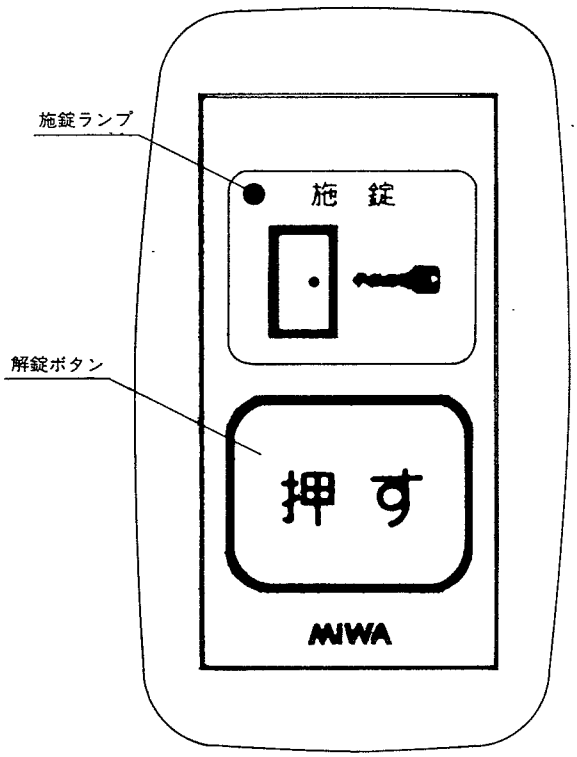

4．ご使用前に

次の手順でテンキーで暗証番号をセットしてください。

4.1 電源ボックスの電源プラグをAC100Vのコンセントに差込んでください。

4.2 テンキーを操作して最大３種類まで暗証番号が登録できます。

(1)以下のような操作手順により暗証番号を登録してください。

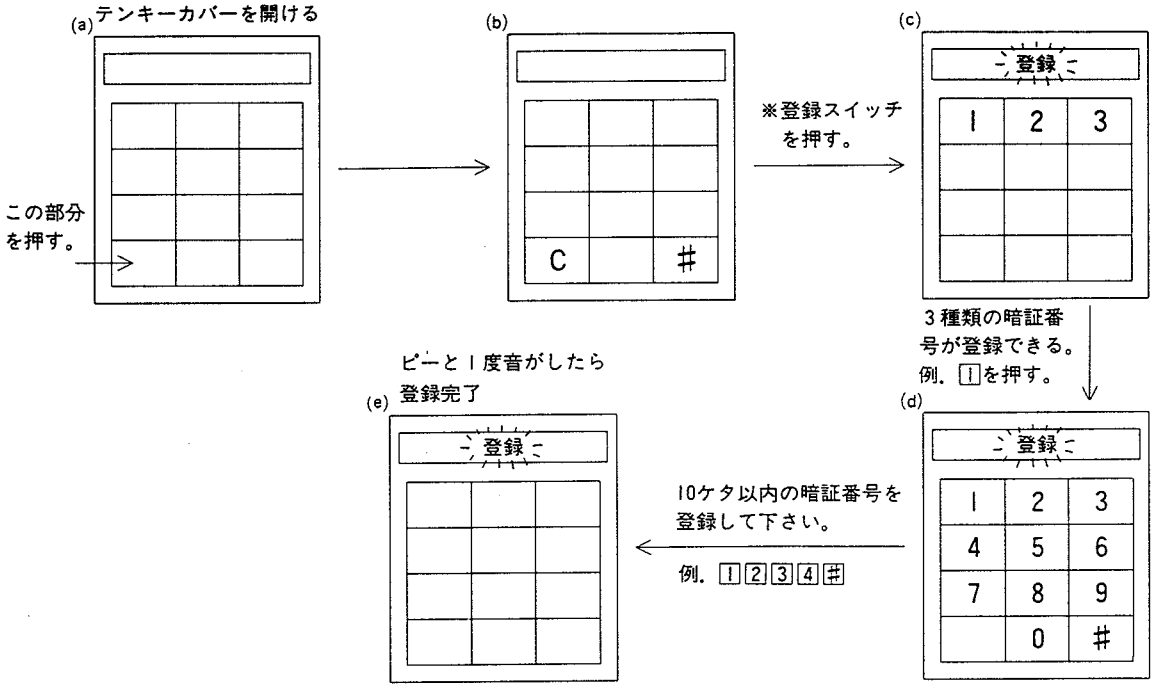

(2)※から操作して2又は3を選択して、以下同様の操作手順により、３種類の暗証番号を登録できます。

(3)暗証番号を変更するには、新しい暗証番号を上記の手順に従って登録すると今まで使っていた暗証番号は自動的に消滅し、新しい暗証番号となります。

(4)暗証番号の消去

(a)の操作後、(b)の表示の時に「登録スイッチ」と「確認スイッチ」を同時に押すと３種類の暗証番号は全て消去されます。

4.3 登録した暗証番号を確認することができます。

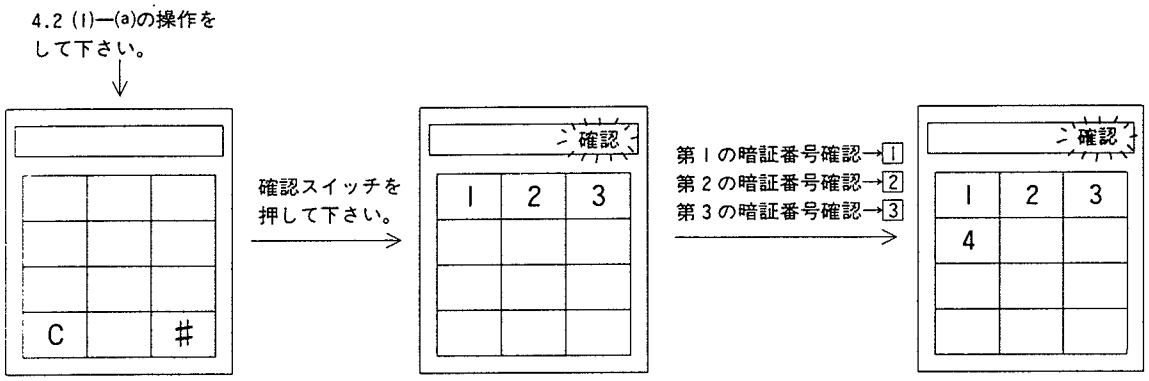

5．ご使用方法

5.1 外から内に入るには次の3通りの方法があります。

- ●テンキーより暗証番号を入力して
- ●インターホンで話をして室内の操作表示器の〝押す〟の解錠ボタンを押してもらって
- ●キーで直接

} 電気錠を解錠して入ります。

5.1.1 テンキーを使う場合

(1)テンキーカバーを開けて暗証番号を入力してください。

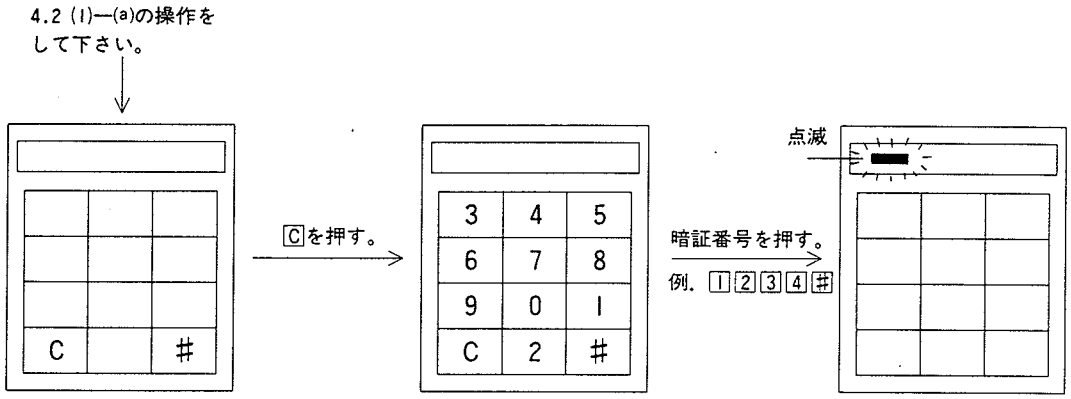

(2)電気錠が解錠して扉を開ける事ができます。扉を閉めると自動施錠します。

(3)電気錠が解錠しても扉を開けないと、解錠してから5秒後に自動的に施錠されます。

注）誤った暗証番号を4回連続して間違えたときと、Cを連続して12回押したときは、5分間操作不能となります。

5.1.2 インターホンを使う場合

(1)インターホンの呼出しボタンを押すと、インターホン親機のチャイムが鳴ります。

(2)インターホン親機の受話器が取り上げられて、話ができるようになりますから、中から解錠してもらうようにして下さい。

（受話器を取り上げた人が扉をあける場合は、操作表示器の〝押す〟の解錠ボタンを押して電気錠を解錠してあげることになります。

(3)電気錠が解錠して扉を開ける事ができます。扉を閉めると自動施錠します。

(4)電気錠が解錠しても扉を開けないと、解錠してから5秒後に自動的に施錠されます。

5.1.3 キーを使う場合

(1)キーをシリンダーに差し込み、扉の吊元側へ約30°回し元に戻して引き抜いてください。

(2)電気錠が解錠して扉を開ける事ができます。扉を閉めると自動施錠します。

(3)電気錠が解錠しても扉を開けないと、解錠してから5秒後に自動的に施錠されます。

5.2 内から外に出るには次の2通りの方法があります。

- ●操作表示器の〝押す〟の解錠ボタンを押して
- ●サムターンで直接

} 電気錠を解錠して外へ出ます。

5.2.1 操作表示器を使う場合

(1)操作表示器の〝押す〟の解錠ボタンを押してください。

(2)電気錠が解錠して扉を開ける事ができます。扉を閉めると自動施錠します。

(3)電気錠が解錠しても扉を開けないと、解錠してから5秒後に自動的に施錠されます。

5.2.2 サムターンを使う場合

(1)電気錠のサムターンを扉の吊元側へ約30°回す。

(2)電気錠が解錠して扉を開ける事ができます。扉を閉めると自動施錠します。

(3)電気錠が解錠しても扉を開けないと、解錠してから5秒後に自動的に施錠されます。

6．使用上のご注意

(1)テンキー付電気錠、電源ボックス、操作表示器、インターホンには水をかけないでください。

(2)電源ボックス、操作表示器、テンキー、インターホンが汚れた場合は、電源を切り、固く絞った布で拭き取ってください。シンナー、ベンジンなどは使用しないでください。

7．コンストラクションシステムキーについて

7.1 このシステムは補助錠のみ使用可能です。テンキー付電気錠は御施主様用キーでないと使用できません。

(1)御施主様用キー3本と工事用キー1本が部品箱に入っています。

(2)工事用キーにて補助錠の作動確認をおこなって下さい。

(3)御施主様用キーを御施主様に渡して下さい。

※工事中は御施主様用キーを絶対に開封しないよう御施主様にお伝え下さい。(御施主様用キーを工事用に使用されますと工事用キーが使用できなくなります。)

7.2 解除方法と手順

(1)工事中は工事用キーのみを使用して下さい。

(2)工事終了後、御施主様用キーにて、一度解錠操作をして下さい。この時点で自動的にコンストラクションシステムが解除され、工事用キーは使用できなくなります。

(3)再度、工事用キーで施解錠できない事を確認してください。

※システムの解除は工事終了後、鍵の引き渡し時、御施主様の立ち会いのもとおこなうことが安心感を高める意味で有効です。

※更に安心感を高めるため、コンストラクションシステム解除後その場で工事用キーを破棄して下さい。

8．修理サービスを依頼される前に

前項のとおり確認してみて、作動がおかしいときは、次の表を参考に調整してみてください。

部品名	症状	前項関連	原因	対処
電気錠	自動施錠しない。	③ ④	ストライクの取付位置不良のため、ラッチボルトが完全にかからない。	ストライクの取付ビスをゆるめて上下左右に位置を調整する。
			コネクター部の接続不良等通線が正しくされていない。	コネクターをしっかり接続する。
			電源ボックスの電源プラグが抜けている。	電源プラグをコンセントに差し込む。
			電源ボックスの電源スイッチが切れている。	電源スイッチを入れる。
			電源ボックスのヒューズが切れている。	原因を確かめてから、予備ヒューズと交換する。 （ヒューズは１Ａと２Ａがあるので、切れているものと同じものを交換する。）
			シリンダー・サムターンの取付不良のため、錠前の動きが重い。	シリンダーとサムターンを正しく取付直して、軽く動くようにする。
	解錠できない。	⑧	コネクター部の接続不良等通線が正しくされていない。	コネクターをしっかり接続する。
			電源ボックスの電源プラグが抜けている。	電源プラグをコンセントに差し込む。
			電源ボックスの電源スイッチが切れている。	電源スイッチを入れる。
			電源ボックスのヒューズが切れている。	原因を確かめてから、予備ヒューズと交換する。 （ヒューズは１Ａと２Ａがあるので、切れているものと同じものを交換する。）
			シリンダー・サムターンの取付不良のため、錠前の動きが重い。	シリンダーとサムターンを正しく取付け直して軽く動くようにする。
インターホン	玄関から呼出しができない。	⑤	インターホン親機の送受器がはずれている。	送受器をしっかりかける。
	呼出し、通話が全くできない。	⑤ ⑥	インターホン親機の電源プラグが抜けている。	電源プラグをコンセントに差し込む。
操作表示盤	施錠ランプが消えている。	⑦	電気錠が施錠されていない。	電気錠の「自動施錠しない」の項目を参照。
テンキー	電気錠を解錠することができない。	②	押しボタンを急いで押したため、正しい暗証番号になっていない。	正しい暗証番号をしっかり押して下さい。
			暗証番号が正しく登録されていない。	登録しなおしてください。
			電気錠が施錠されていない。	電気錠の「自動施錠しない」の項目を参照。

以上確認後、なお原因がわからないときは、最寄りの美和ロック㈱の本社、支店、営業所へご相談ください。
取扱説明についてご不明な点などもお問い合わせください。

9．各構成部品の定格

9.1 電気錠

駆動方式	ソレノイド駆動
内部回路 (解錠、開扉時)	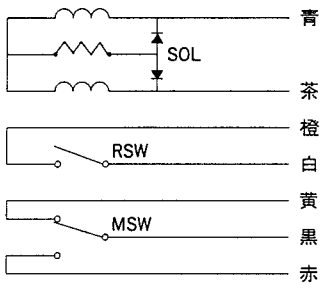

施錠	解錠
+	−
−	+

電気仕様	名称＼定格	電圧	電流	備考
	ソレノイド	DC24V	0.4A	
		MAX 24V MIN 19V		
	RSWリードスイッチ	DC24V	2～400mA	扉閉信号
	MSWマイクロスイッチ	DC24V	2～400mA	施解錠信号

9.2 電源ボックス

外形寸法(mm)	218×160×80　露出型
電源入力	AC100V±10%
外部出力	DC24V

9.3 操作表示器

材質	ABS樹脂
外形寸法	120×70×7
操作スイッチ	押ボタン(1ケ)
LED表示	閉扉かつ施錠時点灯

9.4 テンキー

電源	DC6.0V
表示数字	液晶(バックライト付)でランダム表示
動作温度	0°～50°C
暗証番号設定	室内側の登録ボタンと1～10桁のテンキー操作による

9.5 インターホン

電源	親機より供給
消費電流	DC12mA(通話時)
通話方式	拡声同時通話
配線数	2線式無極性
材質	ABS樹脂
外形寸法(mm)	50×100×10
重量	80g

9.6 インターホン親機

電源電圧	AC100V　50/60Hz			
消費電力	7W			
通話方式	送受器による同時通話			
呼出	親子間……2点打電子チャイム音・トレモロ音 室内間……電子ブザー音			
配線数	親機――子機間　2線式無極性 親機――増設用親機間　4線式			
通達距離	区間＼単芯線	0.65mm	0.80mm	1.00mm
	親機―子機間	150m	250m	400m
	親機―増設用親機間	75m	125m	200m
材質	ABS樹脂			
外形寸法	親機　100×76×220mm 増設用親機　80×76×220mm			