# 新日軽 浴室引違戸.片引戸錠セット取扱い説明書

MI-9031

## ■引違戸

錠セットの付いている中桟は必ず外障子の召合せ框側になる様組立てをして下さい。

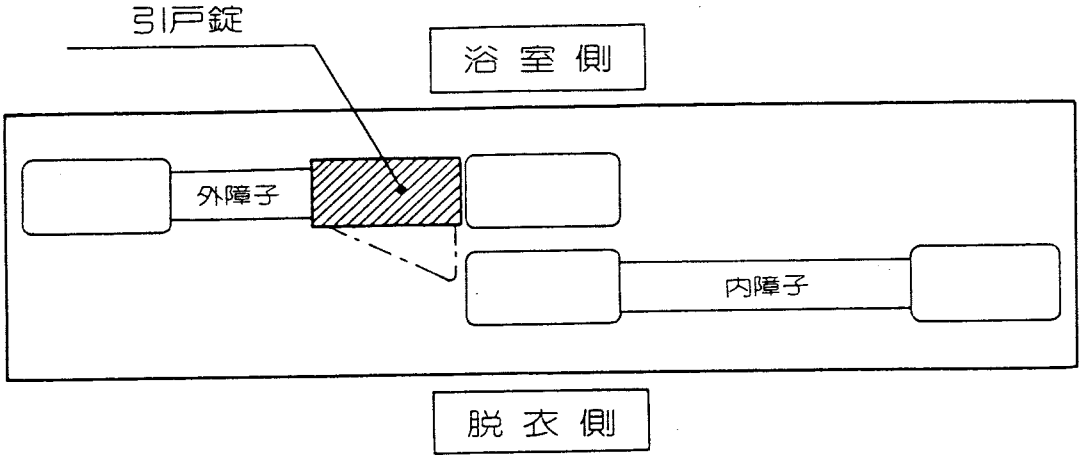


## ■片引戸

A）脱衣側から見て障子が左納りの場合――中桟にセットされた状態で下図の様に組立てる。

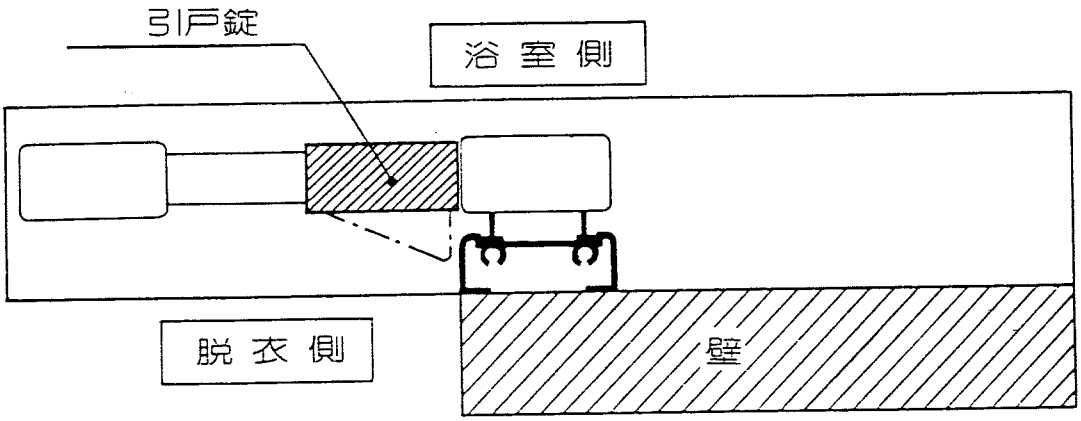


B）脱衣側から見て障子が右納りの場合――中桟にセットされた錠セットを中桟から抜き取り天地逆にして再び中桟に差込む。中桟の組立は上図と対称になる様に組立をして下さい。

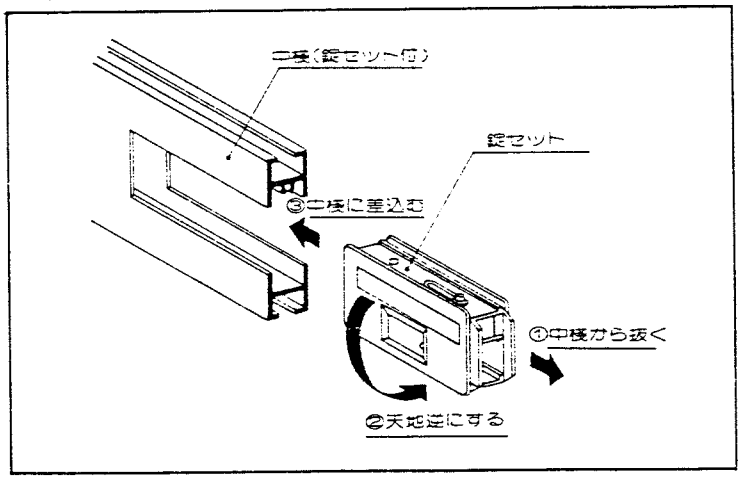


新日軽住宅建材株式会社