Opnus

取り付け前には、必ず本書をお読みください。

取付説明書

オプナス メモリスMDX060

LIXILリジェーロα用

⚠ 注意 ： 取り付けの際に、電動ドライバーなどで締め付けすぎることにより、商品の破損や不具合が発生する恐れがあります。

1 梱包内容

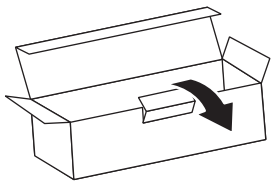

①シリンダー

②取付ネジ
M3.5　全長41mm

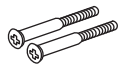

③取付説明書（本紙）
錠前取扱上の
注意事項

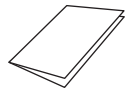

④防犯性能の表示シート
⑤子カギ5本
⑥アイズ説明カード

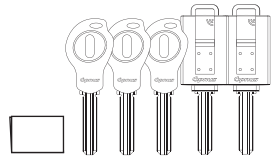

青い袋

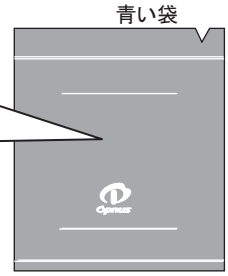

※お客様の指示でMDXのキーがシリンダーと同梱されない場合
シリンダーはコンストラクション（工事用）キーで操作してください。

⚠ 注意 ： 以下の作業は扉を開けた状態で行ってください。

2 シリンダー取り外し方法

①シリンダーを固定している
取付ネジ2本（横並び）を
ドライバーでゆるめて外します。
シリンダーが外れます。

※取り外したサムターンは
取付時に使用します。

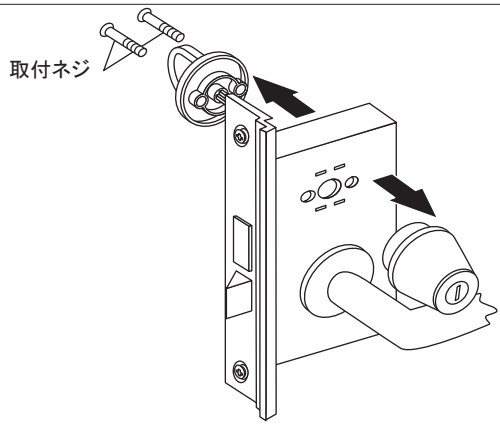

3 シリンダー取り付け方法

①“OPNUS”マークを上に向けた状態で
凸4ヶ所を錠ケースの穴に合わせて
差し込んで下さい。

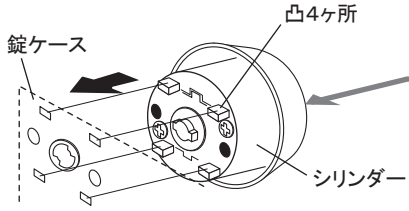

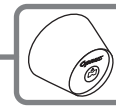

“OPNUS”マークを
上向きに差し込みます。

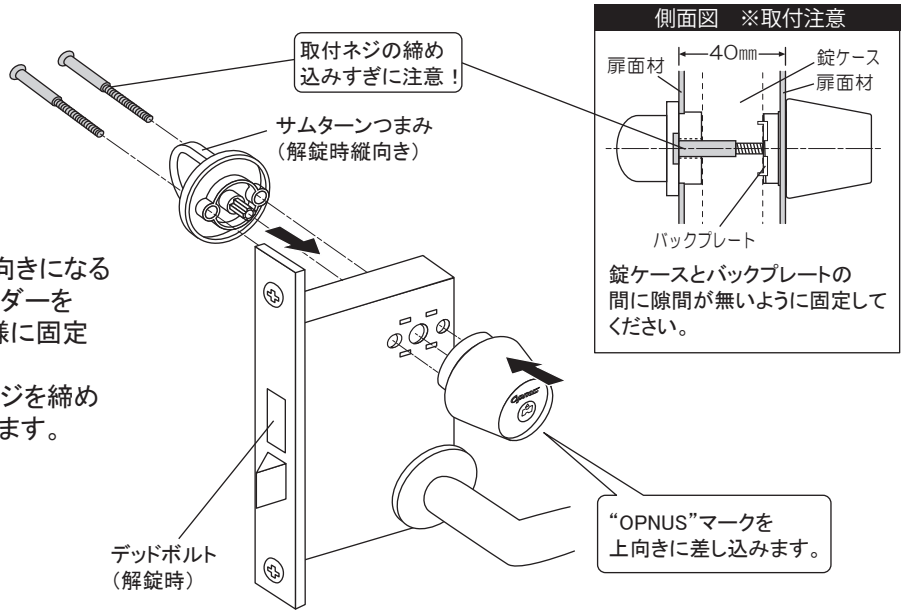

②サムターンのつまみが解錠時に縦向きになる
ように差し込み、サムターンとシリンダーを
同梱の取付ネジでガタつきが無い様に固定
してください。
※同梱以外のネジを使ったり、取付ネジを締め
込みすぎるとキーの回転が重くなります。

4 動作確認

扉を閉める前に、シリンダーをキーで操作して、デッドボルトが確実に動作することを確認してください。
キーの回転が重い場合、空転する場合は、再度 3 −①からやり直してください。