TOSTEM トステム株式会社

アパートドア

リジェーロ〈化粧額縁〉組立て・取付け説明書

MAB-37A 1リ-920502.②.⊗

■取付け詳細図

●化粧額縁の組立て

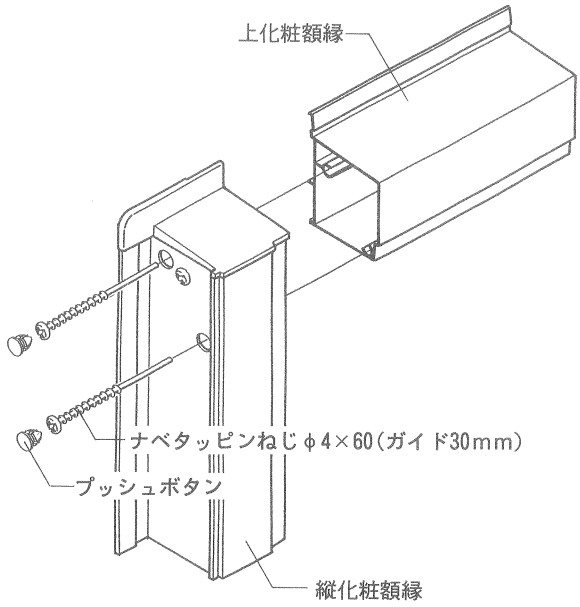

◎ドア本体の取付けは、別途説明書をご覧ください。

●アンカーの取付け方

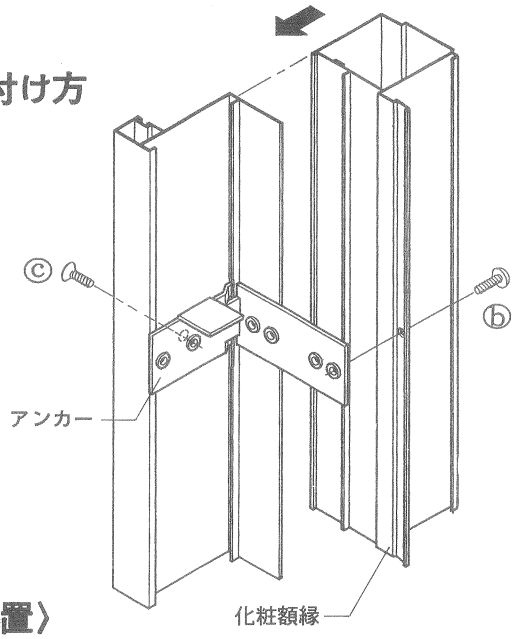

〈ねじの取付け位置〉

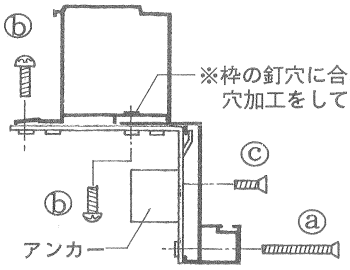

ⓐ＝皿小ねじM4×30
ⓑ＝トラス小ねじM4×12
ⓒ＝皿小ねじM4×12

●縦枠への取付け

■取付け方法

〈コンクリート納まりの場合〉

●化粧額縁とドア枠を一体に組み立て、躯体に取り付けます。

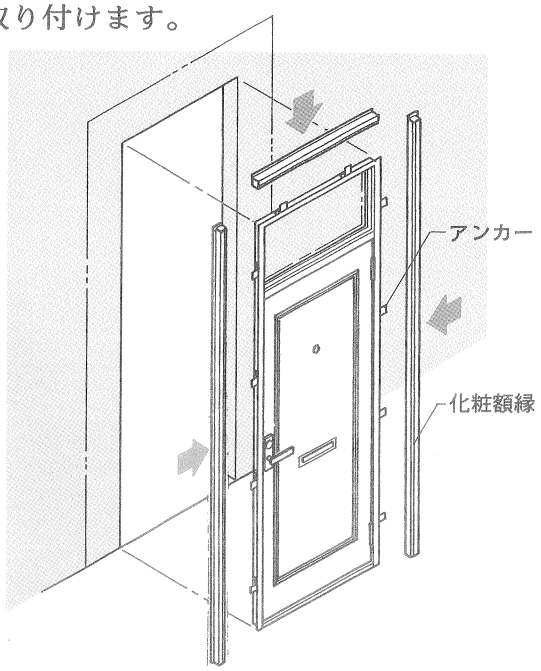

〈木造納まりの場合〉
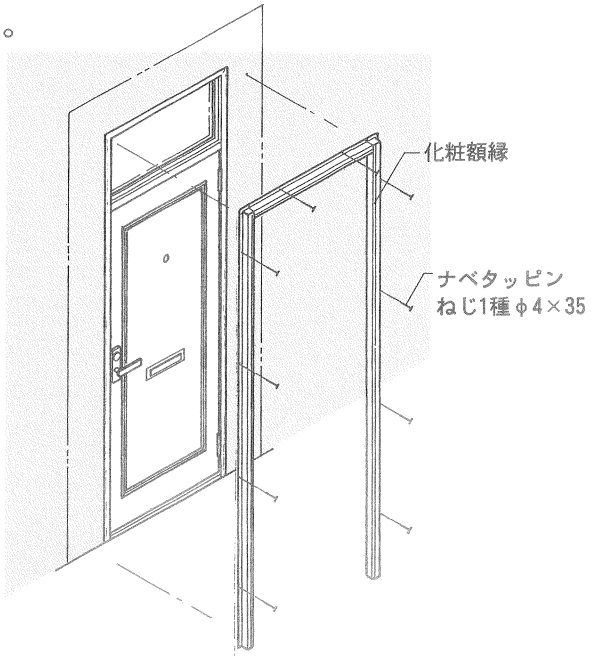
●化粧額縁を冂型に組み立て、開口部に取り付けたドア枠に組み合わせ、ねじで固定します。