説明書番号 MN−1468

# アルプラクラス アリッツ 外付サッシ用 連窓キャップ取付マニュアル

■販売店様・加工店様へのお願い。

・本説明書では、お使いになる人や他の人の財産への損害を未然に防ぐため次のような絵表示をしています。

| 絵表示 | 意味 |
|---|---|
| ⚠注意 | 取り扱いを誤ると、使用者が傷害を負う危険や物的損害の発生が想定されることを示しています。 |
| お願い | 「必ず行なっていただく事」を示しています。 |

■取付図

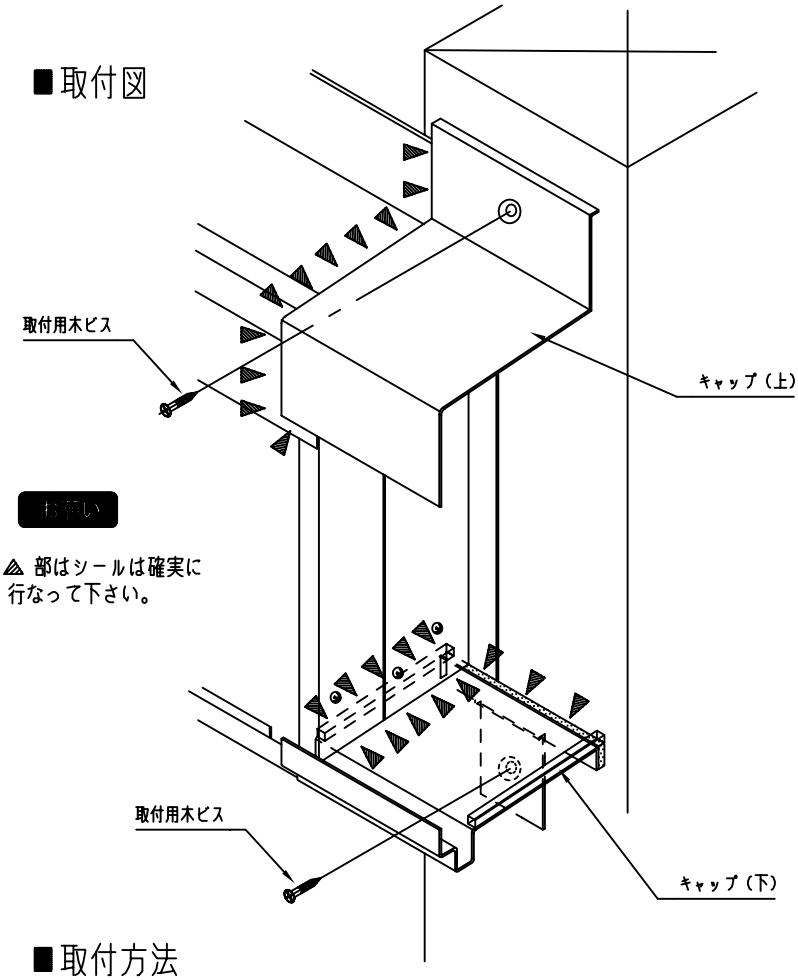


お願い

⚠ 部はシールは確実に行なって下さい。

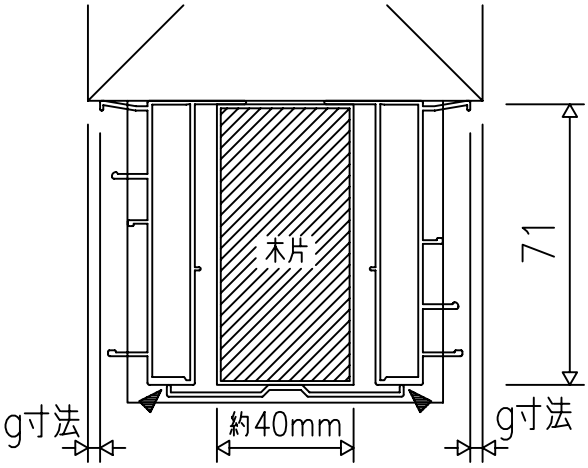


お願い ⚠ 部はシールは確実に行なって下さい。

■チリ寸法（g寸法）

| 柱寸法 | □100 | □105 | □120 |
|---|---|---|---|
| チリ寸法 | 0.5〜12.0 | | |

■目板切断寸法

| 新寸法体系 | |
|---|---|
| H | 切断寸法 |
| 03 | 376 |
| 05 | 579 |
| 07 | 779 |
| 09 | 979 |
| 11 | 1179 |
| 13 | 1429 |
| 15 | 1629 |
| 18 | 1879 |
| 20 | 2079 |
| 22（単窓） | 2279 |
| 22（段窓） | 2279 |
| 22（段窓長押） | 2330 |
| | |
| | |

■取付方法

1。 サッシ枠を柱にチリ寸法を均等にし、取付けて下さい。

2。 連窓キャップを図に従い取付け、シール材（別途手配願います）で ⚠ 部をシールします。

⚠注意 シールが不完全ですと水漏れの原因となりますのでシールは完全に行なって下さい。

3。 目板の裏側にあたる部分に木片を入れ、表に従って切断した目板を木ビス（別途手配願います）にて取付けます。

4。 目板の四周をシールします。

⚠注意 シールが不完全ですと水漏れの原因となりますのでシールは完全に行なって下さい。

目板は関西間・4寸柱の場合は▨JNSB$\frac{17}{22}$ それ以外の場合は▨JNS$\frac{17}{22}$を使用します。

└▨は色記号が入ります。 └▨は色記号が入ります。

※色記号は、カタログを参照下さい。