トステム株式会社

高断熱アルミサッシ

サーマルⅡ 内倒し窓　組立て説明書

■組み立てられる方へのお願い

●本説明書で使われているマークには、以下のような意味があります。

⚠注 意…取扱いを誤った場合に、使用者が中・軽傷を負う危険及び物的損害の発生が想定されます。冒頭にまとめて記載していますので必ずお読みください。

⚠注　意

●漏水の原因になるおそれがあるため、下記事項を厳守してください。
・縦枠両側に張り付けてあるコーキングシーラーが、上・下枠のまわりにはみ出すように合わせてからねじ止めしてください。
・ねじは2.5±0.5N・m{25±5kgf・cm}のトルクで止めた後、ゆるみ・がたつきのないことを確認してください。

■組立て上のお願い

●必ず指定の組立てねじを使用してください。
●取付けは、「取付け説明書」をご覧ください。
●取付け説明書及び取付けねじセットは、必ず施工される方へお渡しください。
●枠を躯体に取り付けてから障子を建て込む場合は、必ず施工される方へ障子取付けねじをお渡しください。
●ガラス寸法はダンボールまたはカタログをご覧ください。
●グレイジングチャンネルは別売りです。ガラス厚に応じて選択してください。

■別売り部品

■グレイジングチャンネル

種　類	ガラス厚18～20mm用			ガラス厚21～22mm用	
ガラス総厚	18mm	19mm	20mm	21mm	22mm
グレイジングチャンネル		1枚ハクリしてご使用ください。	2枚ハクリしてご使用ください。		1枚ハクリしてご使用ください。

●ガラスコーナーシール

100枚入り
グレイジングチャンネルに同梱

■組立てねじ一覧表

㋑	㋺	㋩	㋥
φ4×30ナベタッピンねじ	φ8プッシュボタン	φ4×25ナベタッピンねじ	M4×10 ナベ小ねじワッシャー付き

■組立て順序

1 枠の組立て

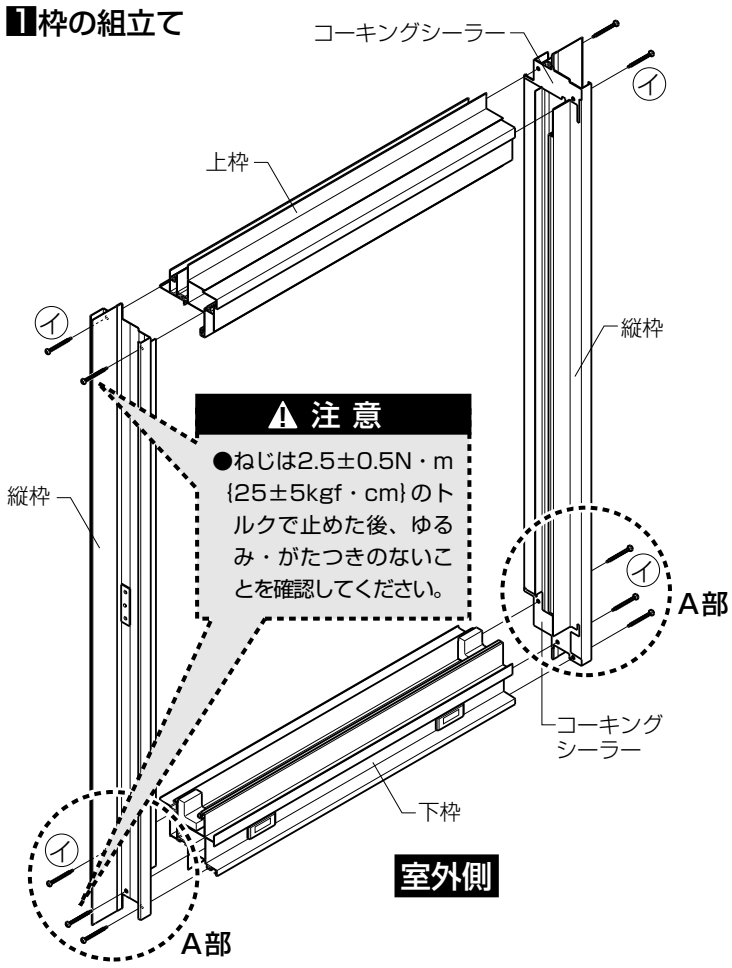

⚠注 意
●ねじは2.5±0.5N・m{25±5kgf・cm}のトルクで止めた後、ゆるみ・がたつきのないことを確認してください。

⚠注　意
●縦枠両側に張り付けてあるコーキングシーラーが上・下枠のまわりにはみ出すように合わせてからねじ止めしてください。漏水の原因になるおそれがあります。

■A部詳細図

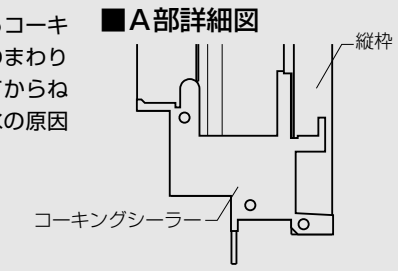

2 障子の組立て

1.グレイジングチャンネルの取付け

①ガラス厚に合ったグレイジングチャンネル（別売り）を用意し、ガラス4周に廻します。
※コーナー部はグレイジングチャンネルをくい込ませないでください。
②ガラス室外側の4隅のカット部及びジョイント部に、ガラスコーナーシール（別売り）を張ります。
※高断熱・高気密住宅の場合、必ず実施してください。

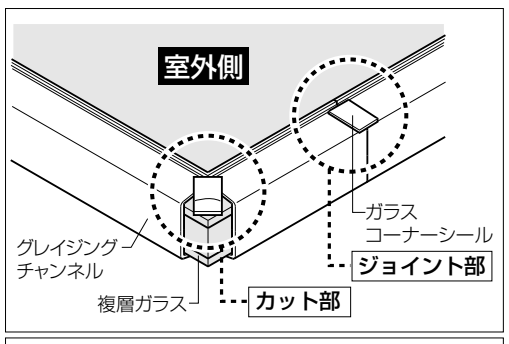

■B部詳細図

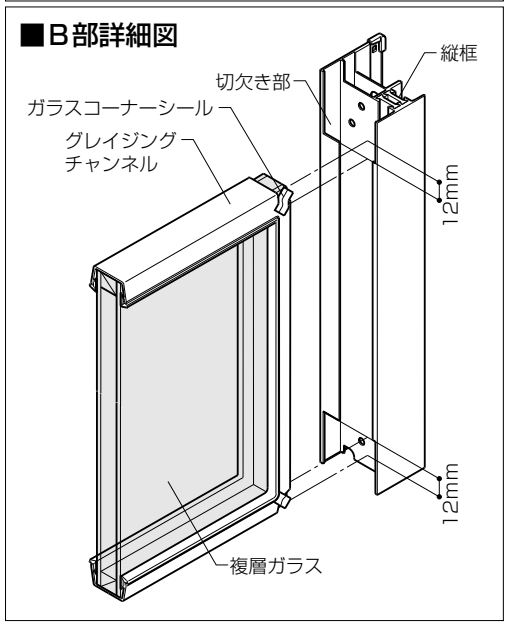

2.障子の組立て

①ガラスコーナーシールを室外側にして、左右縦框に差し込みます。
※縦框の上下桟用の切欠き部にガラスが12mmずつ出るようにしてください。（B部詳細図）
②上下桟を差し込み、縦框とねじで固定し、プッシュボタンを取り付けます。

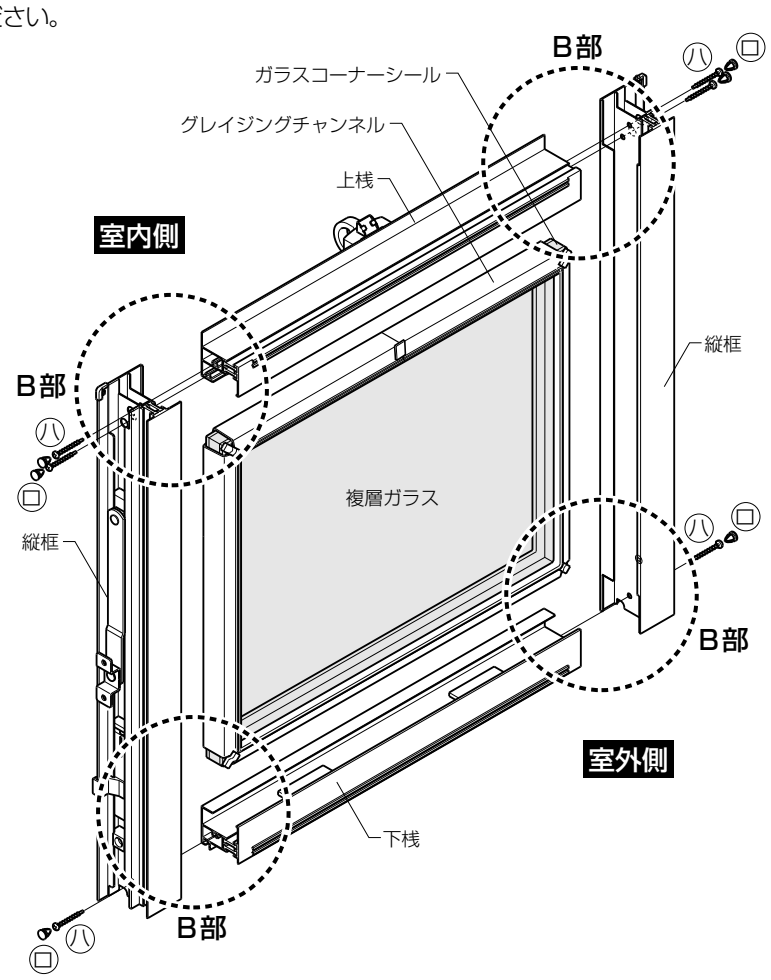

3 障子の取付け

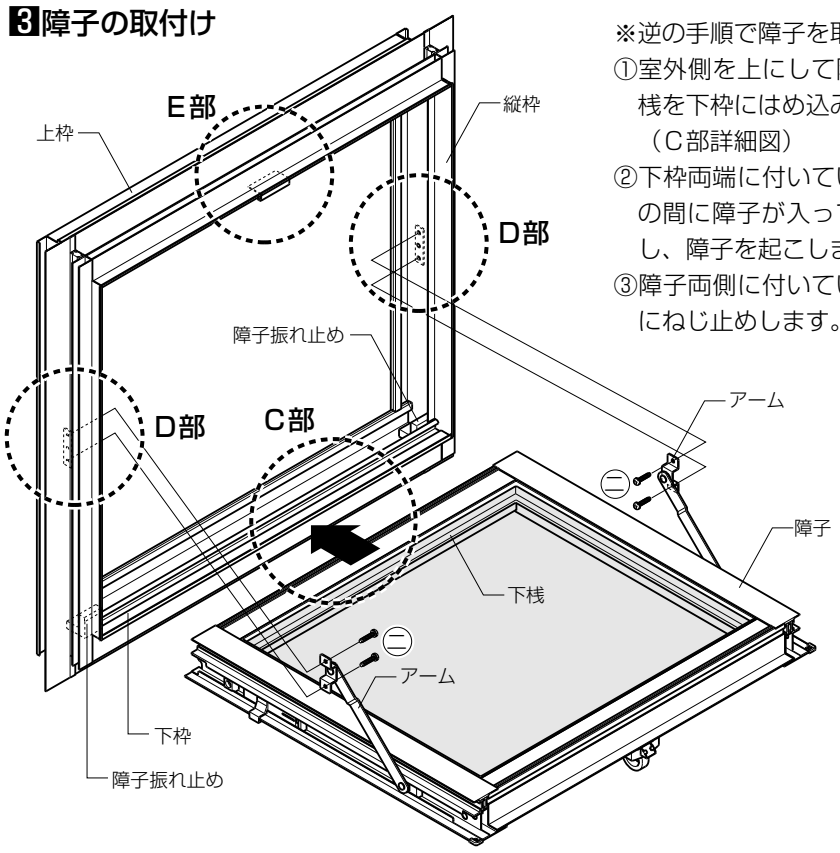

※逆の手順で障子を取り外せます。
①室外側を上にして障子を寝かせ、下桟を下枠にはめ込みます。（C部詳細図）
②下枠両端に付いている障子振れ止めの間に障子が入っていることを確認し、障子を起こします。
③障子両側に付いているアームを縦枠にねじ止めします。（D部詳細図）

■C部詳細図

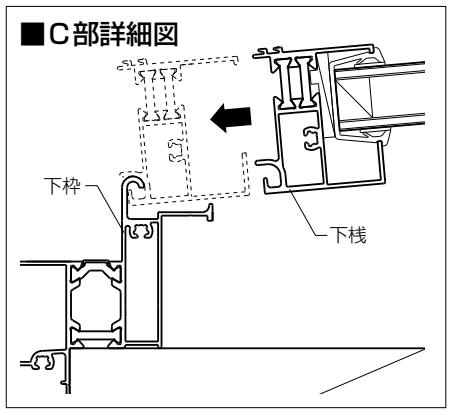

■D部詳細図

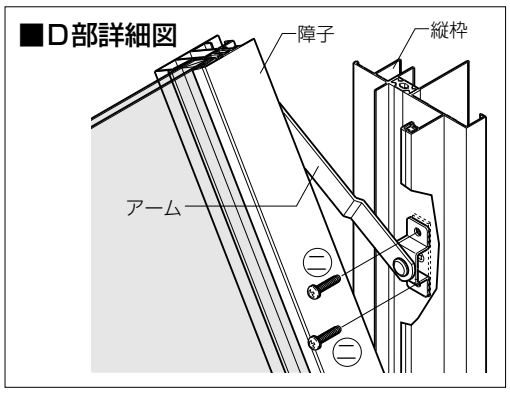

4 トップラッチ受けの調整

●トップラッチがトップラッチ受けに掛からない場合、又は建て込んだ障子がガタつく場合は、トップラッチ受けの取付けねじをゆるめて位置を調整し、取付けねじを締め直します。（E部詳細図）
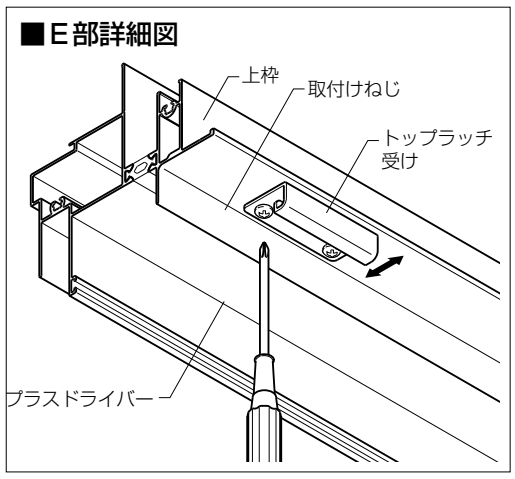
■E部詳細図